ГМС ГРУППА

ИНЖЕНЕРНЫЕ РЕШЕНИЯ
ДЛЯ УПРАВЛЕНИЯ ПОТОКАМИ

АВТОМАТИЗИРОВАННЫЕ НАСОСНЫЕ УСТАНОВКИ ПОВЫШЕНИЯ ДАВЛЕНИЯ

APD

СОДЕРЖАНИЕ

Общее описание автоматизированных насосных установок серии APD 2

Поля характеристик 5

Габаритные размеры 29

Комплект поставки 50

Опросный лист 51

О Группе ГМС 52

ОБЩЕЕ ОПИСАНИЕ УСТАНОВОК СЕРИИ APD

Автоматизированные насосные установки повышения давления серии APD предназначены для перекачивания воды и других жидкостей, сходных по физическим свойствам (удельному весу, вязкости, плотности) и коррозионному воздействию на материал деталей насосов.

Установка обеспечивает выполнение следующих функций:

- автоматическое повышение и поддержание заданного давления и температуры в системах водоснабжения
- автоматическое включение и выключение насосов для поддержания заданного давления и температуры
- включение резервного насоса в случае аварии
- автоматическое чередование насосов
- запуск насосов в режиме ручного управления
- защита от превышения тока
- защита от «сухого» хода
- самозапуск после перепада напряжения

Каждый насос, включая резервный, оснащается индивидуальным частотным преобразователем, находящемся в шкафу управления, для обеспечения точного поддержания давления и снижения пульсаций давления.

Насосные установки повышения давления изготавливаются на одном из ведущих предприятий по производству насосного оборудования в России и странах СНГ – АО «Ливнынасос».

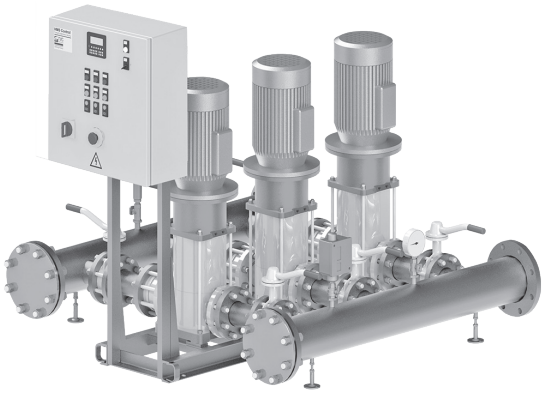

ОБЛАСТИ ПРИМЕНЕНИЯ

- Системы горячего и холодного водоснабжения объектов ЖКХ, сельского хозяйства и промышленных предприятий
- Системы централизованного отопления, вентиляции и кондиционирования воздуха в зданиях и сооружениях жилого, административного и производственного назначения
- Установки технического водоснабжения, ирригации и орошения в сельском хозяйстве

МАТЕРИАЛЬНОЕ ИСПОЛНЕНИЕ

Корпус насоса	хромоникелевая сталь
Всасывающий и напорный патрубки	чугун с катафорезным покрытием / хромоникелевая сталь
Рабочее колесо	хромоникелевая сталь
Механическое уплотнение	силицированный графит

ТЕХНИЧЕСКИЕ ХАРАКТЕРИСТИКИ	
Количество насосных агрегатов	от 2 до 4
Подача	до 640 м^3/ч
Напор	до 160 м
Температура перекачиваемой среды	+5 … + 70 °C
Рабочее давление	16 бар (PN16)
Мощность двигателей	от 3 до 30 кВт

ОСНОВНЫЕ ФУНКЦИИ СТАНЦИИ УПРАВЛЕНИЯ APD CONTROL

- Автоматический или ручной режим работы насосов
- Программно задаваемые параметры регулирования насосов, давления (перепада) или других параметров системы
- Отображение технологических параметров во время работы системы
- Сигнализация неисправности с отображением кода
- Подключение резервных насосов при выходе из строя работающих
- Циклическое переключение насосов для обеспечения равномерного износа
- Подключение к работе пиковых насосов по внешним сигналам
- Защита от «сухого хода»
- Возможность работы с аналоговыми датчиками 4-20мА
- Дистанционное отключение
- Выходы на внешнее устройство сигнализации или сбора информации
- Возможность диспетчеризации через RS485 или USB (Modbus RTU), а также по сети Ethernet / Wi-Fi (Modbus TCP, HTTP/WEB).

СХЕМА ПОДКЛЮЧЕНИЙ СТАНЦИИ УПРАВЛЕНИЯ APD CONTROL

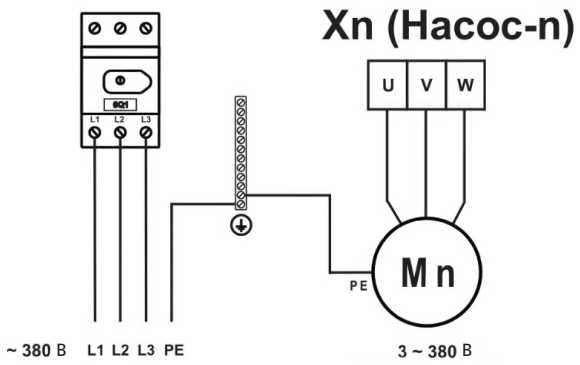

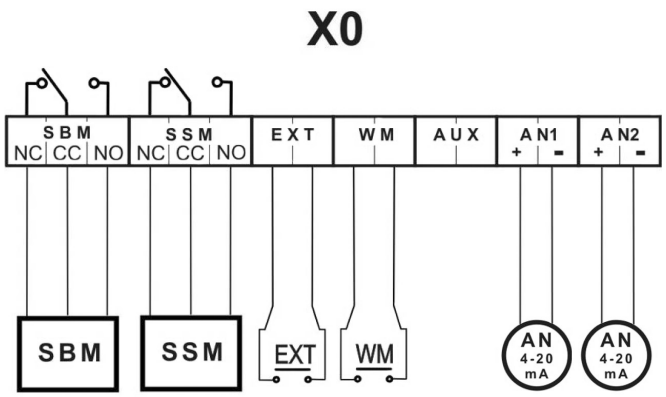

Обозначения

SBM – обобщённый сигнал Готовности

SSM – обобщённый сигнал Неисправности

EXT – дистанционное включение/отключение

WM – защита от «сухого хода»

AUX – настраиваемый дискретный вход (возможность регулирования по дополнительной уставке или перехода в режим максимальной производительности системы)

AN1 – аналоговый датчик на входе

AN2 – аналоговый датчик на выходе

СТРУКТУРА УСЛОВНОГО ОБОЗНАЧЕНИЯ

Пример обозначения:
APD 2 Boosta 100-6602

APD X ... XX - XXXX X

APD – автоматизированная насосная установка повышения давления

Количество насосных агрегатов (от 2 до 4)

Модель (марка) насосного агрегата

Дополнительные опции:
– диспетчеризация: **D1** – RS – 485;
D2 – RS – 485 / USB
D3 – Ethernet / WiFi
– виброопора **V**

СВОДНОЕ ПОЛЕ Q-H НАСОСОВ BOOSTA

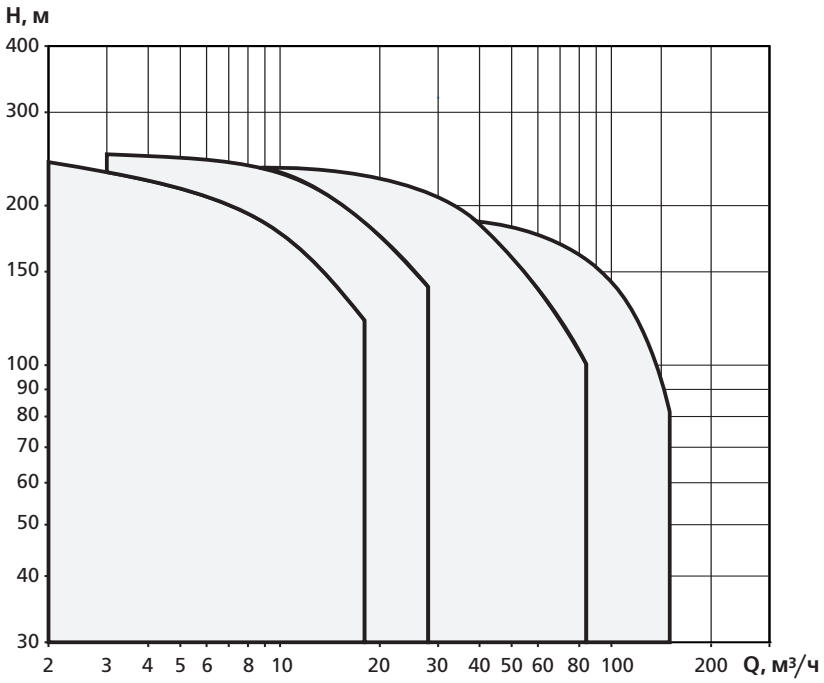

КОНСТРУКТИВНЫЕ ОСОБЕННОСТИ И ПРЕИМУЩЕСТВА

- Снижение энергопотребления насосов благодаря обеспечению их работы в оптимальном режиме и с максимальным КПД в результате изменения частоты вращения
- Увеличение срока службы насосов благодаря их равномерной наработке и комплексной защите электродвигателей.
- Возможность применения различных алгоритмов управления насосами в зависимости от требований системы водоснабжения, в том числе пропорциональное регулирование давления или поддержание его постоянного значения
- Снижение количества аварий и гидроударов в трубопроводах благодаря плавному регулированию производительности насосов
- Уменьшение потерь мощности насосной станции из-за отсутствия необходимости регулирования производительности насосов при помощи задвижек

ПОЛЯ ХАРАКТЕРИСТИК Q–H

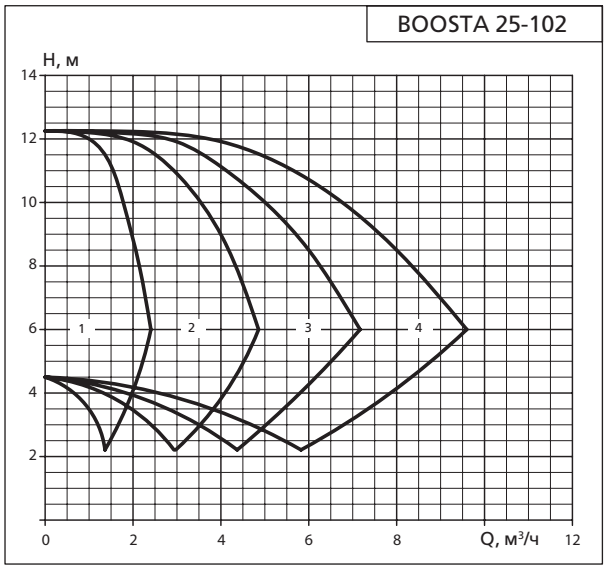

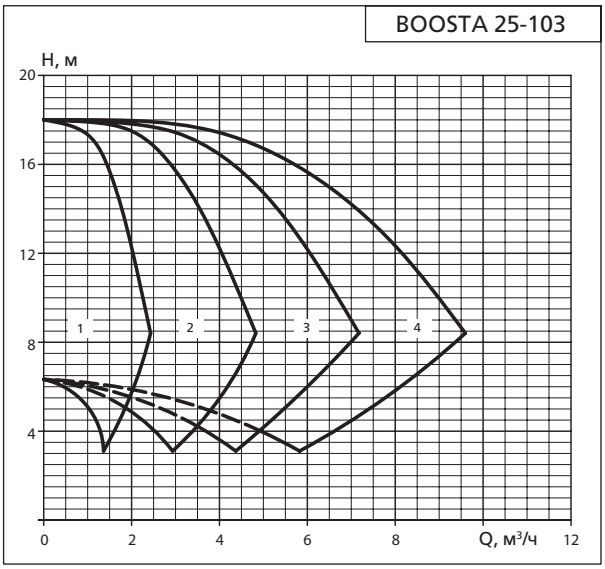

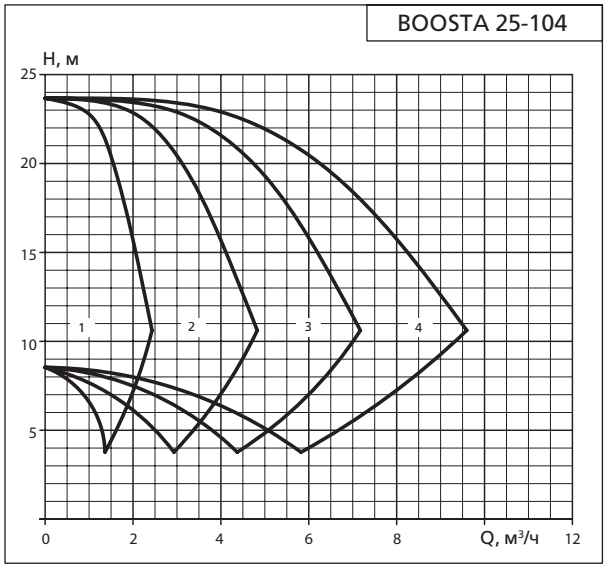

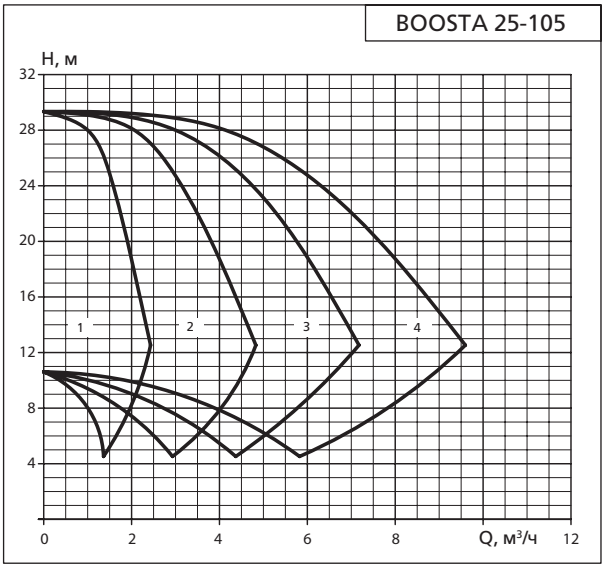

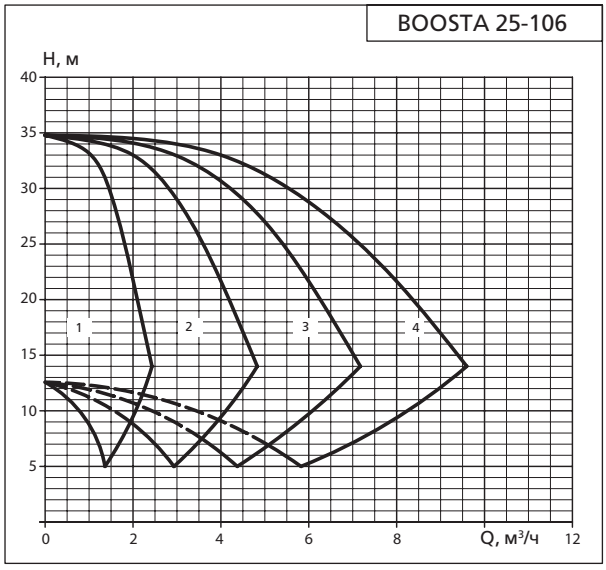

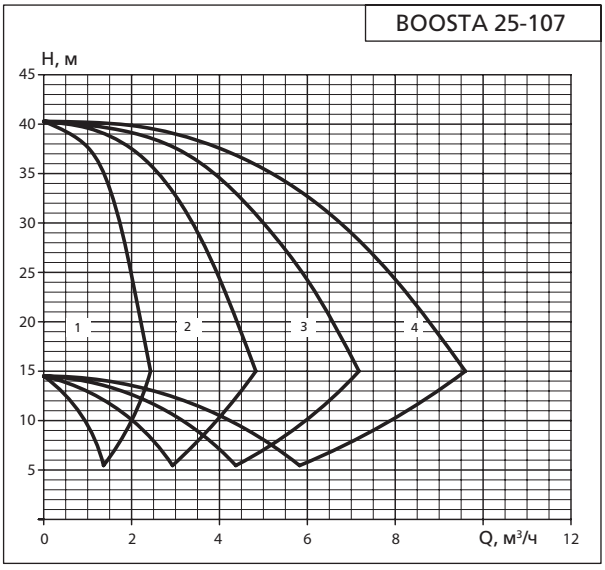

1. Характеристики не учитывают гидравлические потери в клапанах и трубопроводах. 2. На характеристиках показана работа от 1 до 4 насосов.
3. Характеристики приведены для жидкостей схожих с водой по плотности и кинематической вязкости.

BOOSTA 25-108

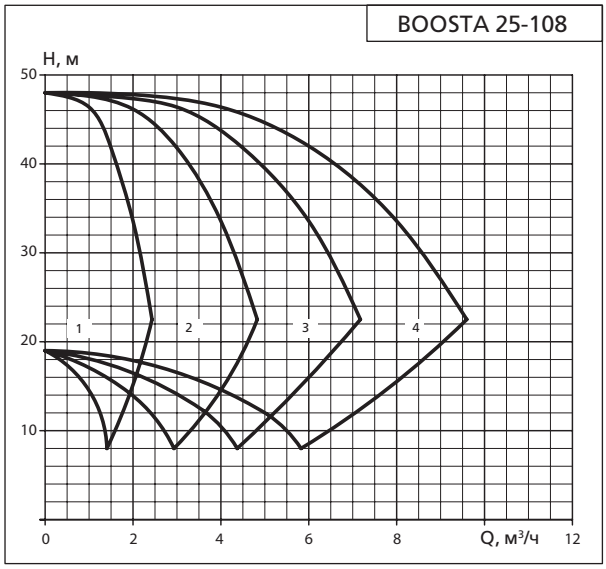

BOOSTA 25-109

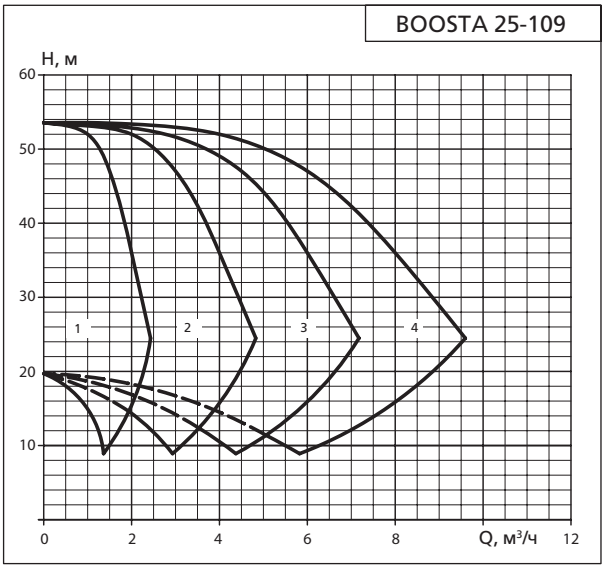

BOOSTA 25-110

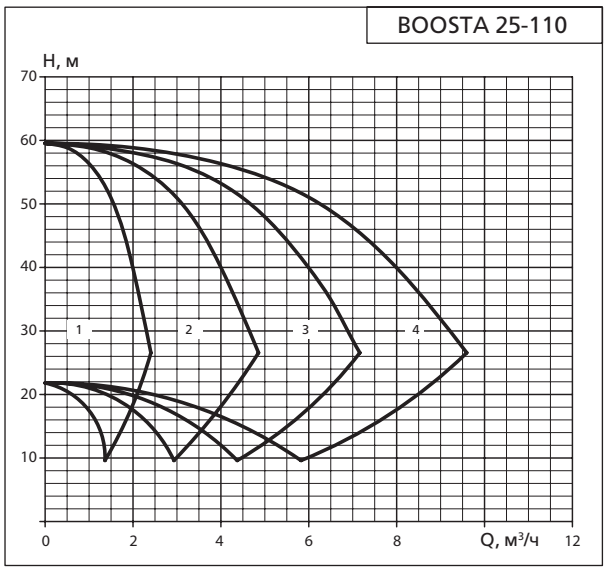

BOOSTA 25-111

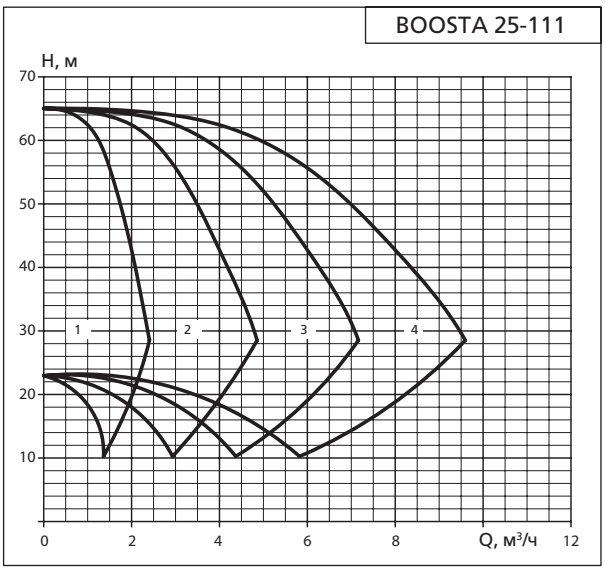

BOOSTA 25-112

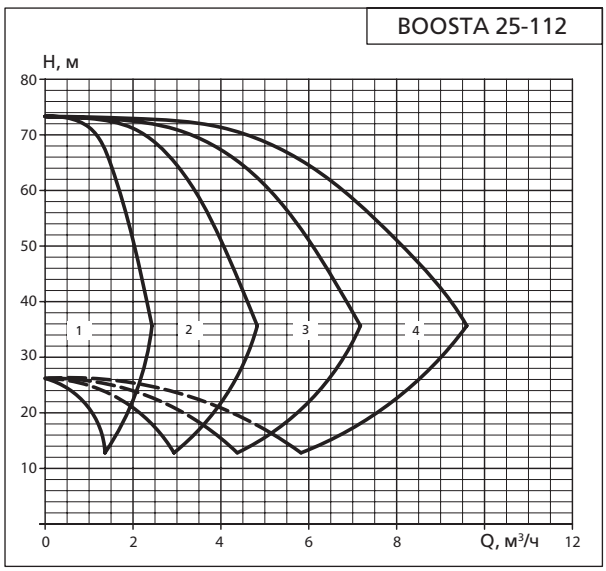

BOOSTA 25-113

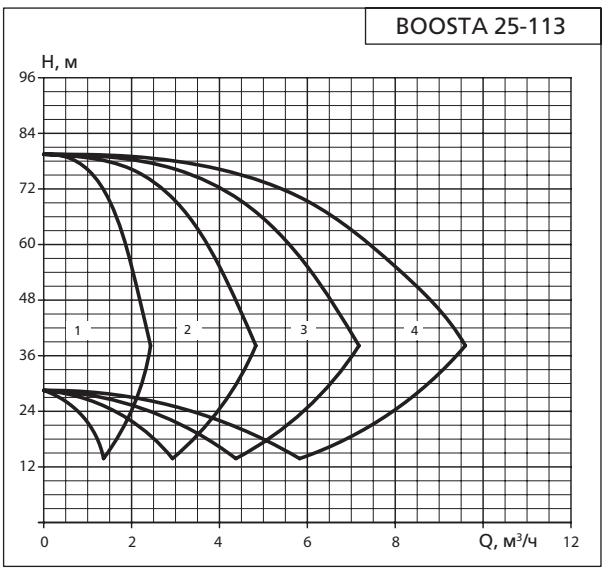

1. Характеристики не учитывают гидравлические потери в клапанах и трубопроводах. 2. На характеристиках показана работа от 1 до 4 насосов.
3. Характеристики приведены для жидкостей схожих с водой по плотности и кинематической вязкости.

BOOSTA 25-115

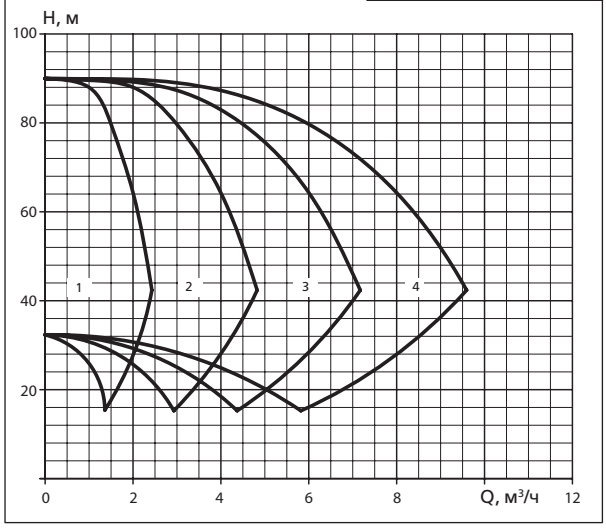

BOOSTA 25-117

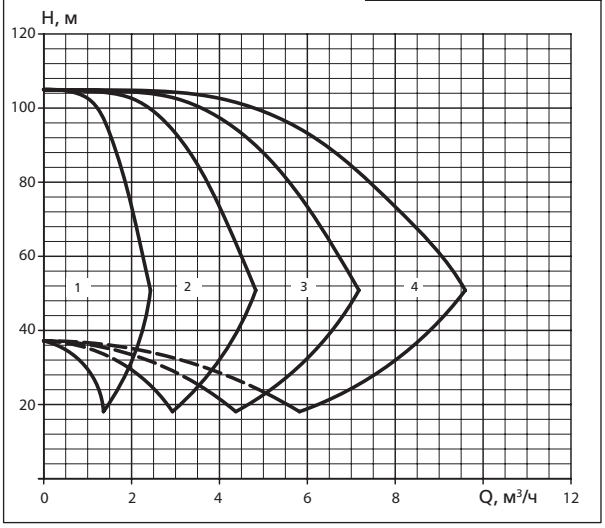

BOOSTA 25-119

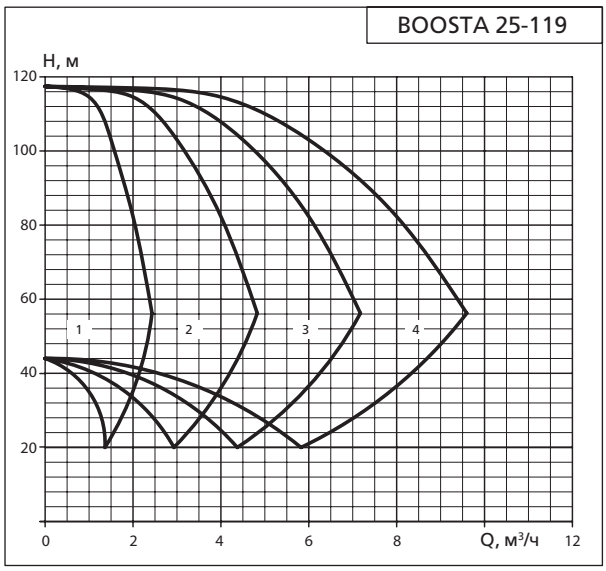

BOOSTA 25-122

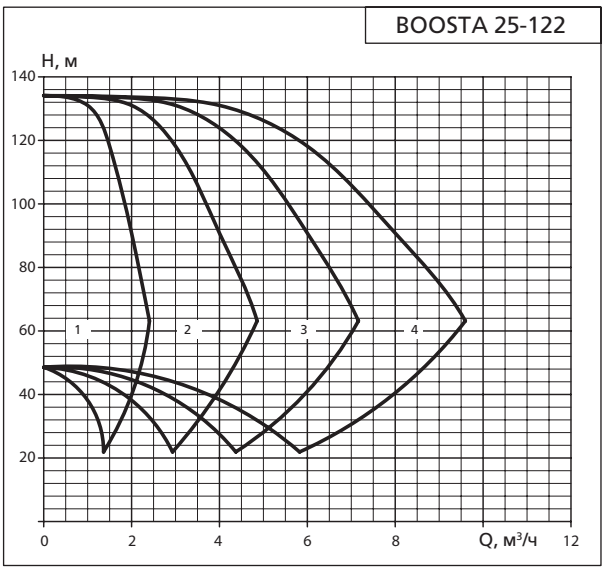

BOOSTA 25-125

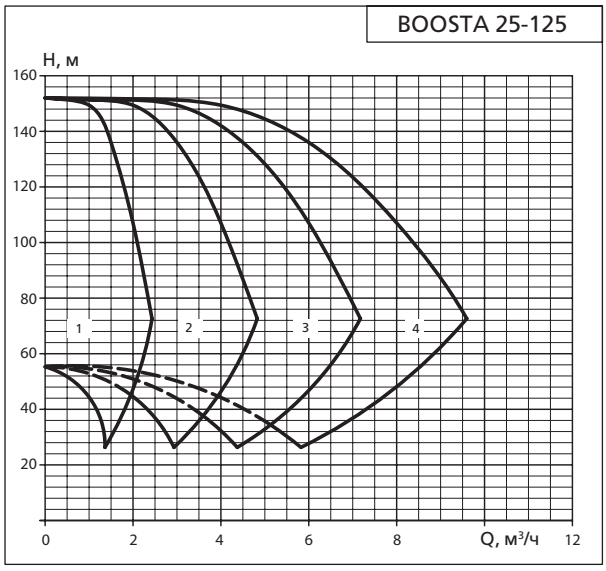

1. Характеристики не учитывают гидравлические потери в клапанах и трубопроводах. 2. На характеристиках показана работа от 1 до 4 насосов.
3. Характеристики приведены для жидкостей схожих с водой по плотности и кинематической вязкости.

BOOSTA 25-302

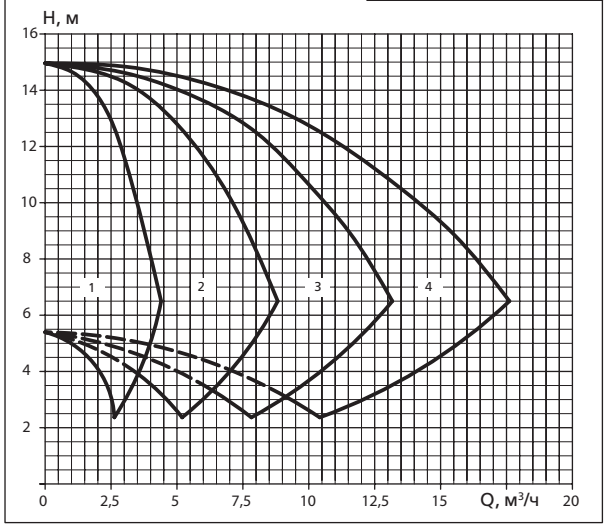

BOOSTA 25-303

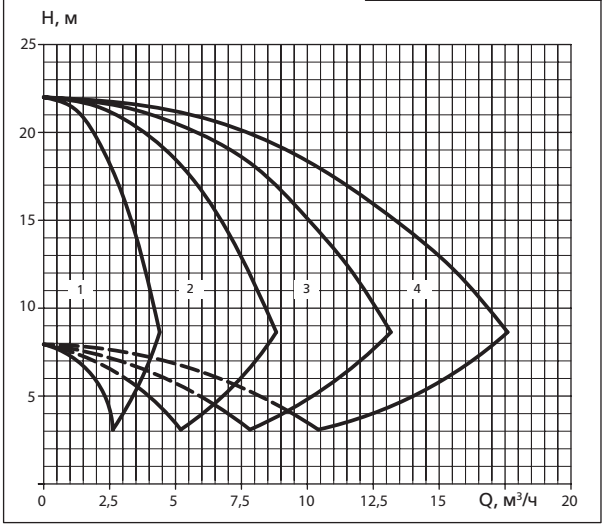

BOOSTA 25-304

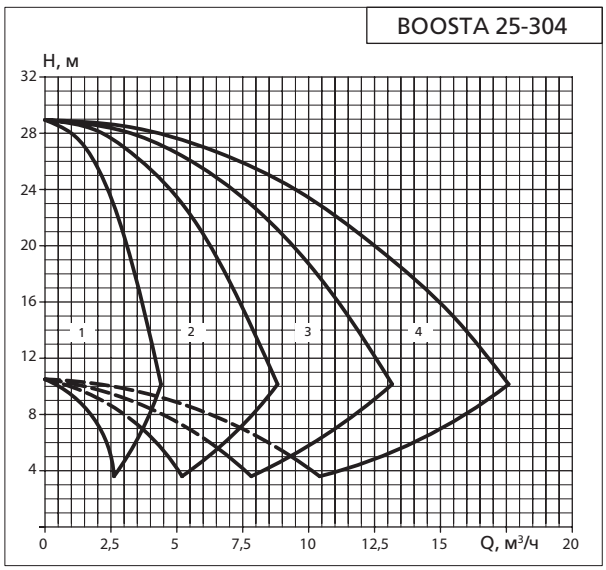

BOOSTA 25-305

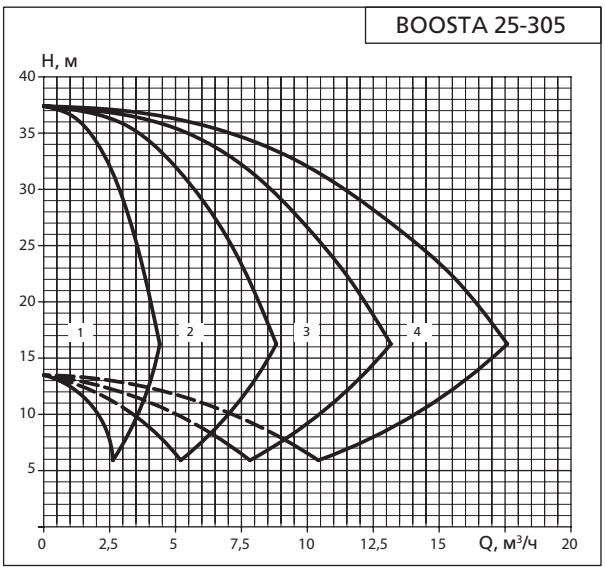

BOOSTA 25-306

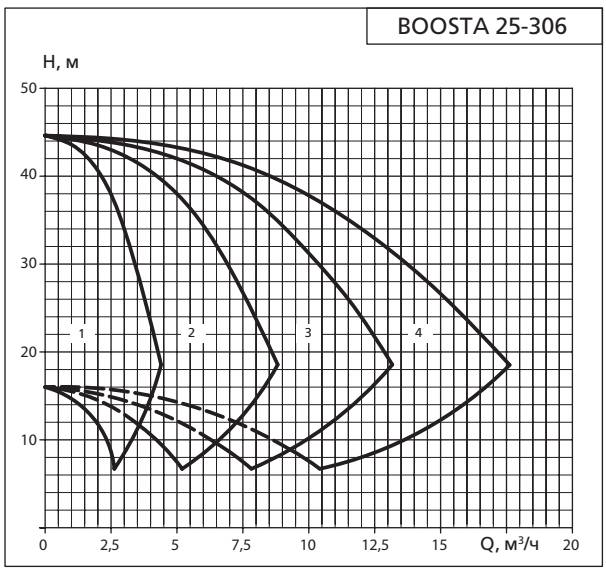

BOOSTA 25-307

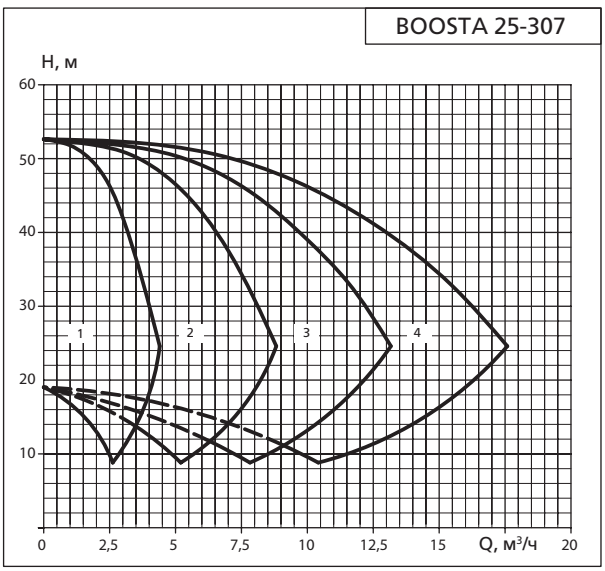

1. Характеристики не учитывают гидравлические потери в клапанах и трубопроводах. 2. На характеристиках показана работа от 1 до 4 насосов.
3. Характеристики приведены для жидкостей схожих с водой по плотности и кинематической вязкости.

BOOSTA 25-308

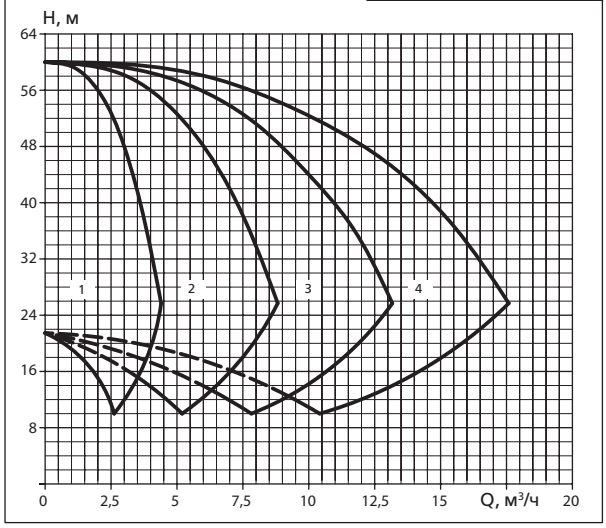

BOOSTA 25-309

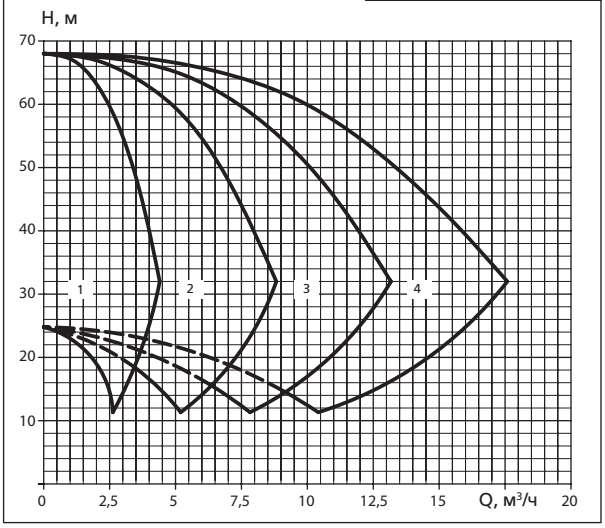

BOOSTA 25-310

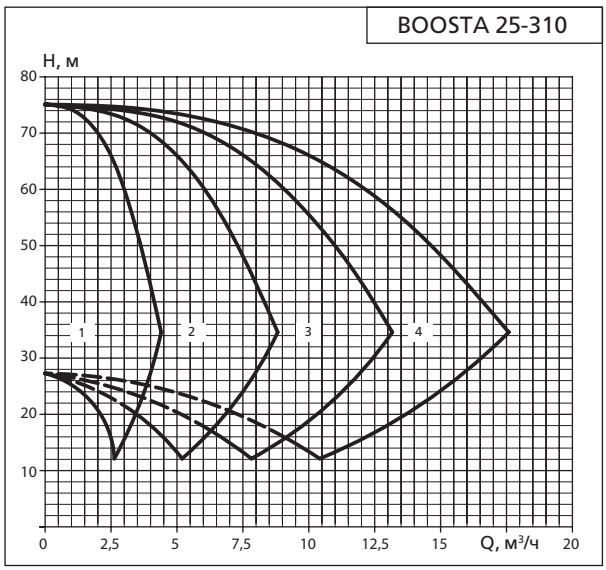

BOOSTA 25-311

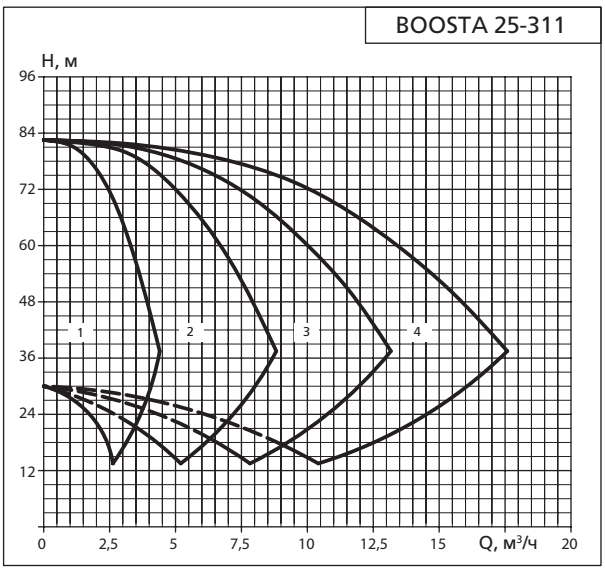

BOOSTA 25-312

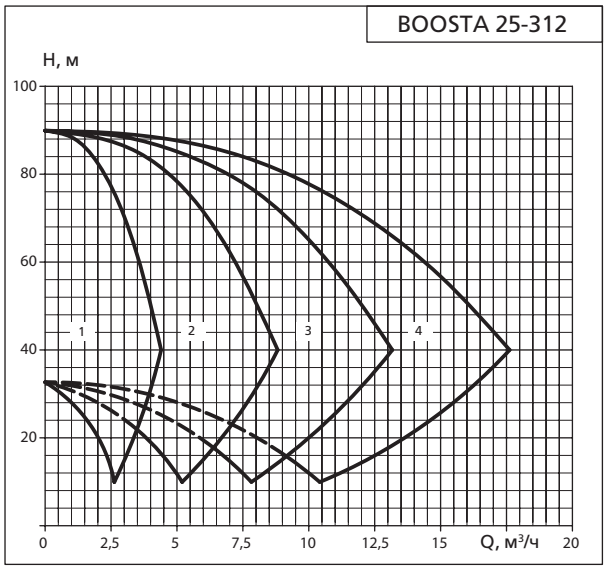

BOOSTA 25-313

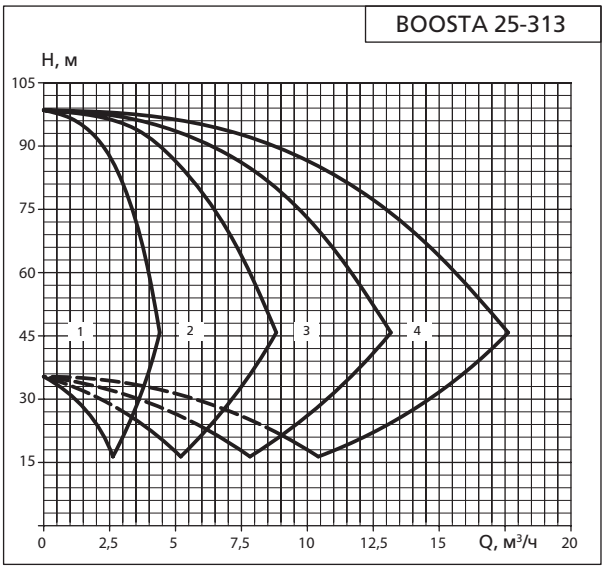

1. Характеристики не учитывают гидравлические потери в клапанах и трубопроводах. 2. На характеристиках показана работа от 1 до 4 насосов.
3. Характеристики приведены для жидкостей схожих с водой по плотности и кинематической вязкости.

BOOSTA 25-314

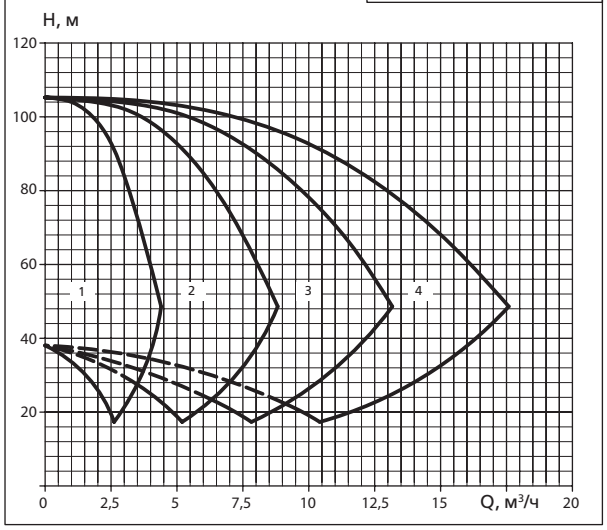

BOOSTA 25-316

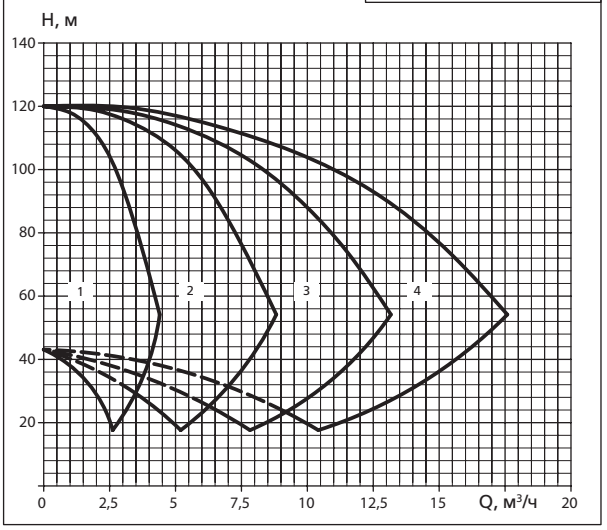

BOOSTA 25-319

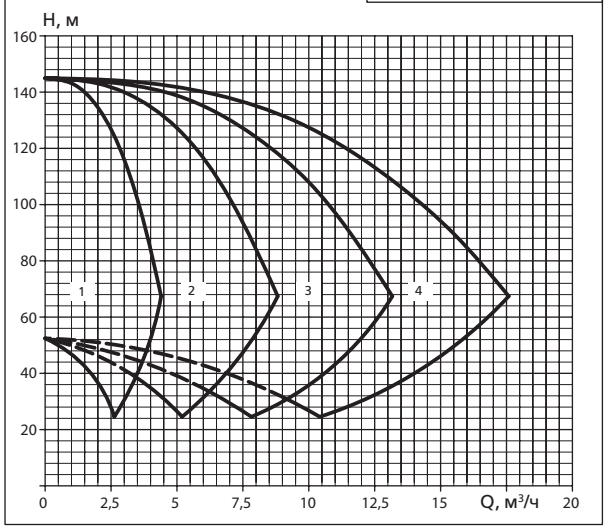

BOOSTA 25-321

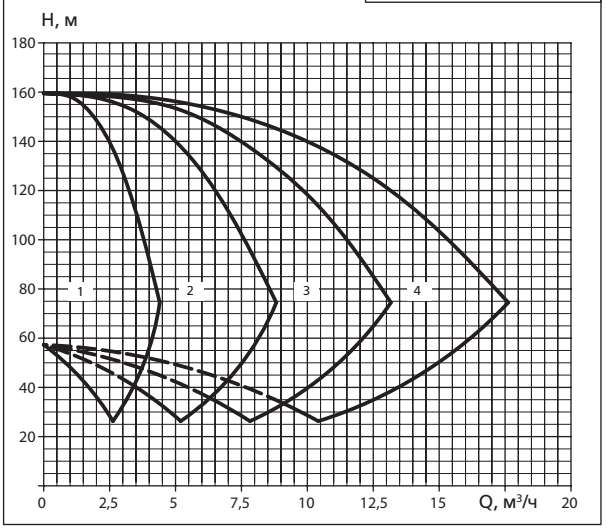

BOOSTA 32-502

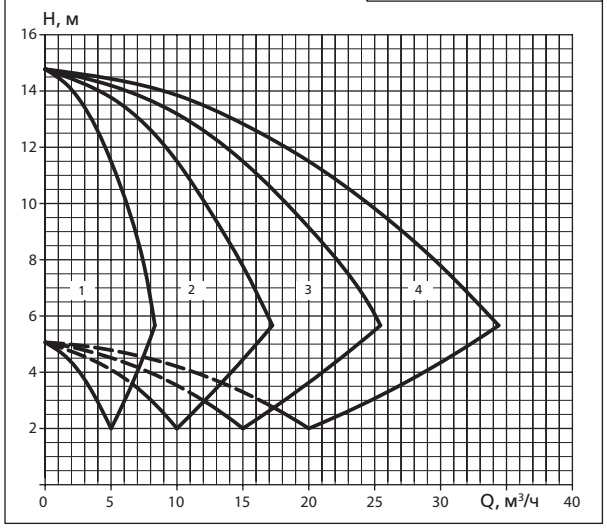

BOOSTA 32-503

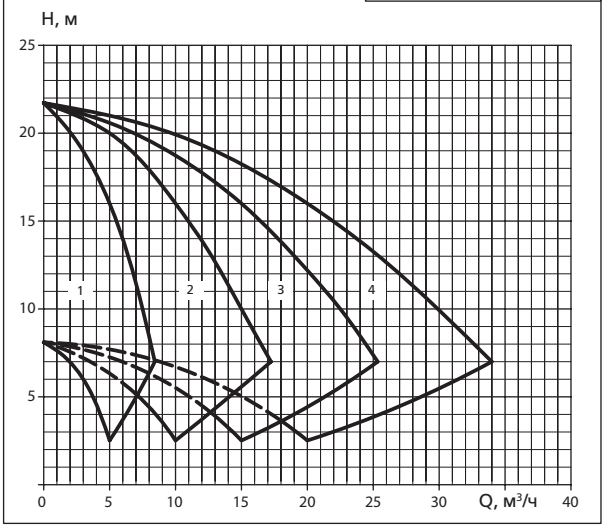

1. Характеристики не учитывают гидравлические потери в клапанах и трубопроводах. 2. На характеристиках показана работа от 1 до 4 насосов.
3. Характеристики приведены для жидкостей схожих с водой по плотности и кинематической вязкости.

BOOSTA 32-504

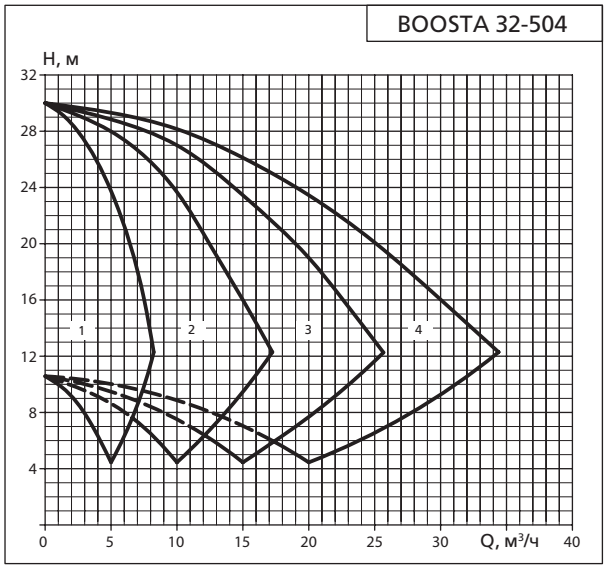

BOOSTA 32-505

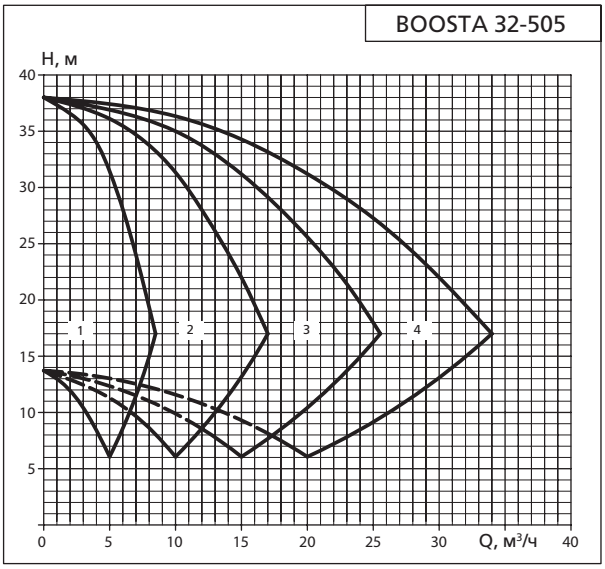

BOOSTA 32-506

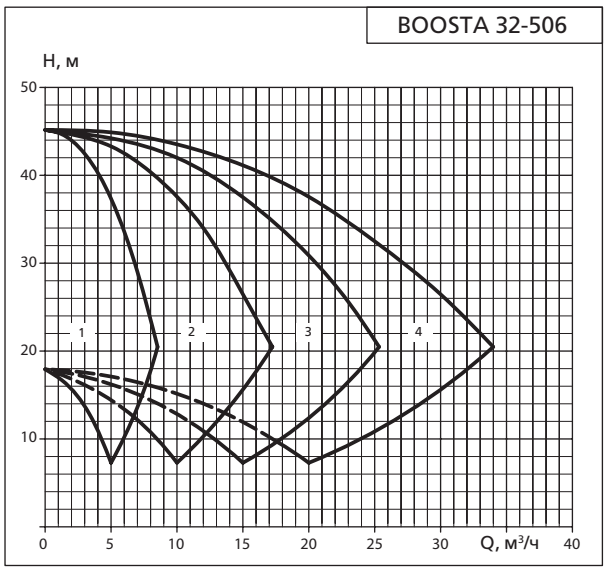

BOOSTA 32-507

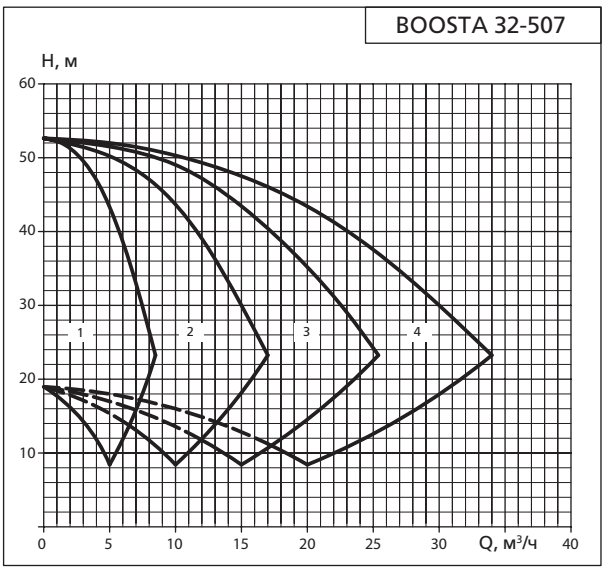

BOOSTA 32-508

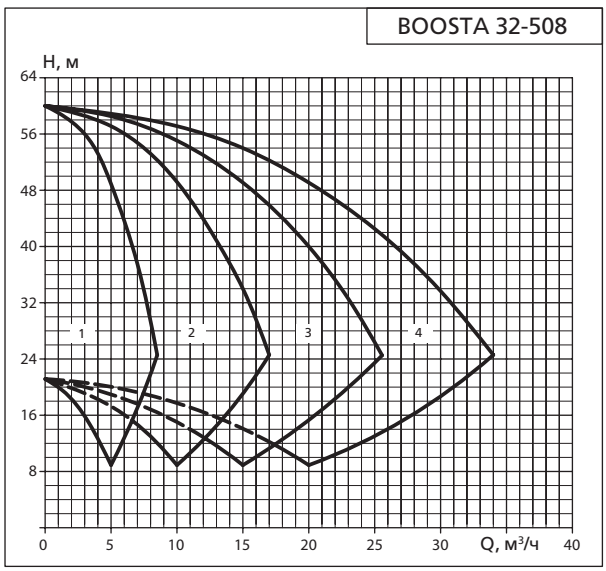

BOOSTA 32-509

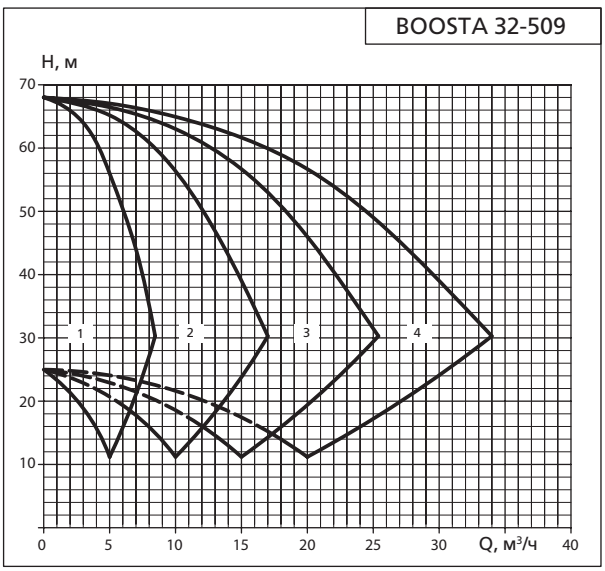

1. Характеристики не учитывают гидравлические потери в клапанах и трубопроводах. 2. На характеристиках показана работа от 1 до 4 насосов.
3. Характеристики приведены для жидкостей схожих с водой по плотности и кинематической вязкости.

BOOSTA 32-510

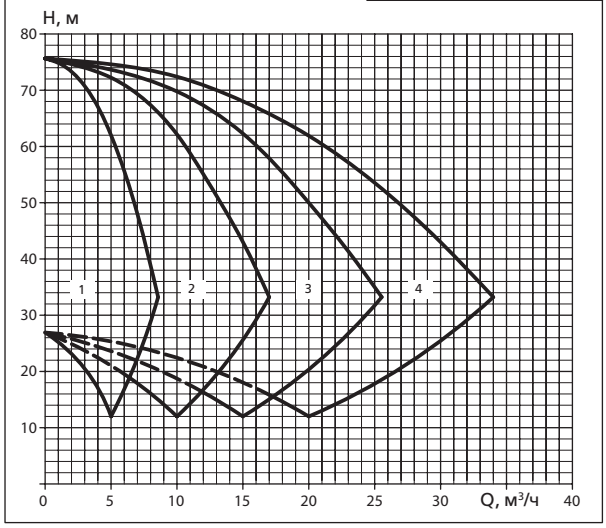

BOOSTA 32-511

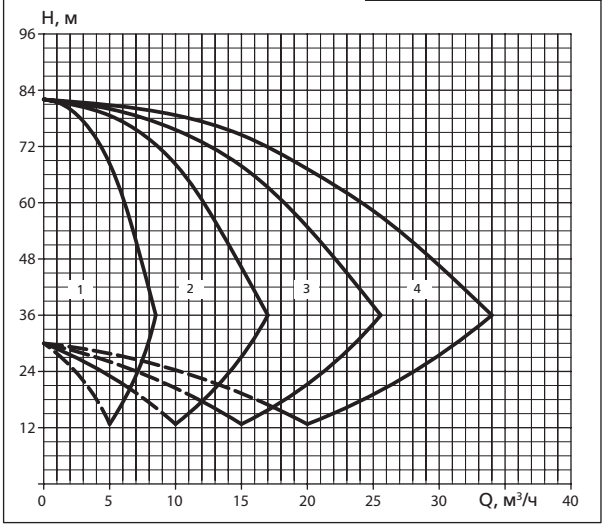

BOOSTA 32-512

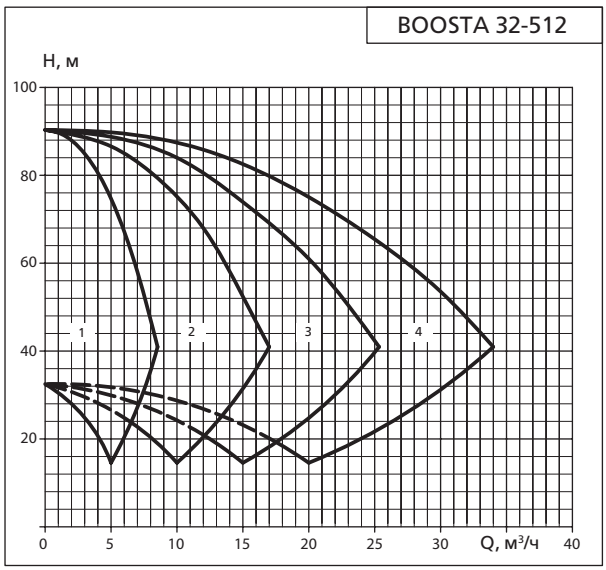

BOOSTA 32-513

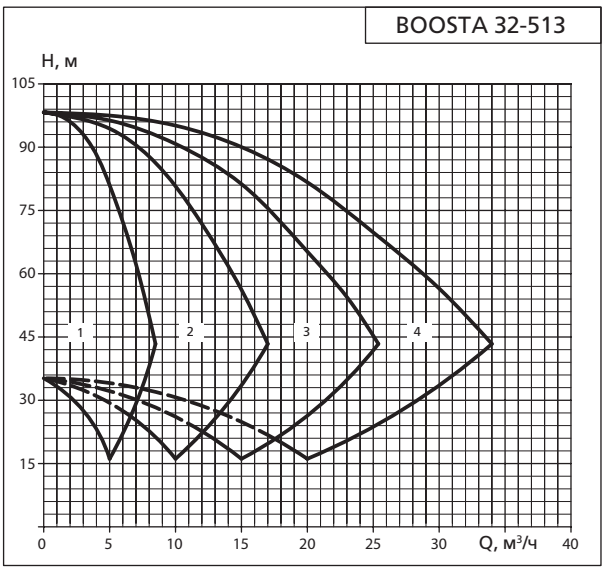

BOOSTA 32-514

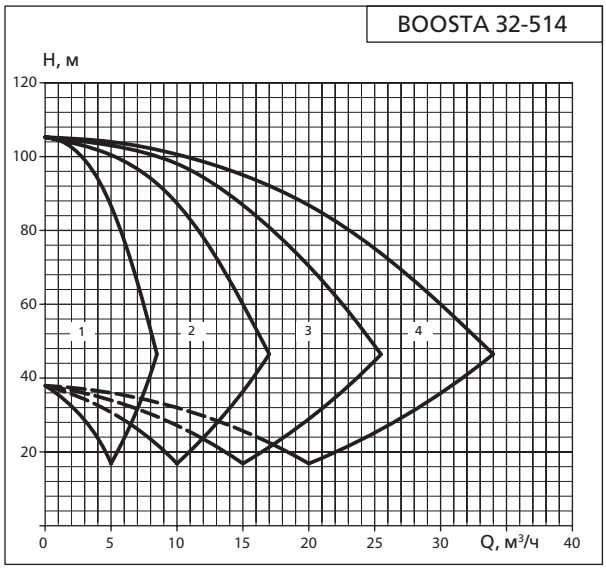

BOOSTA 32-515

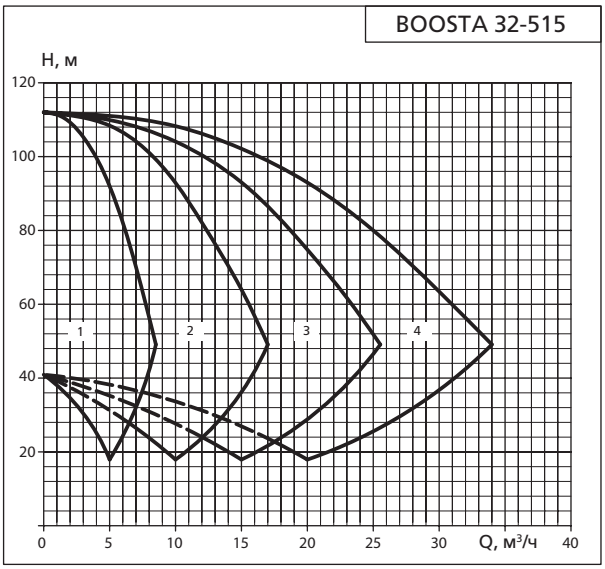

1. Характеристики не учитывают гидравлические потери в клапанах и трубопроводах. 2. На характеристиках показана работа от 1 до 4 насосов.
3. Характеристики приведены для жидкостей схожих с водой по плотности и кинематической вязкости.

BOOSTA 32-516

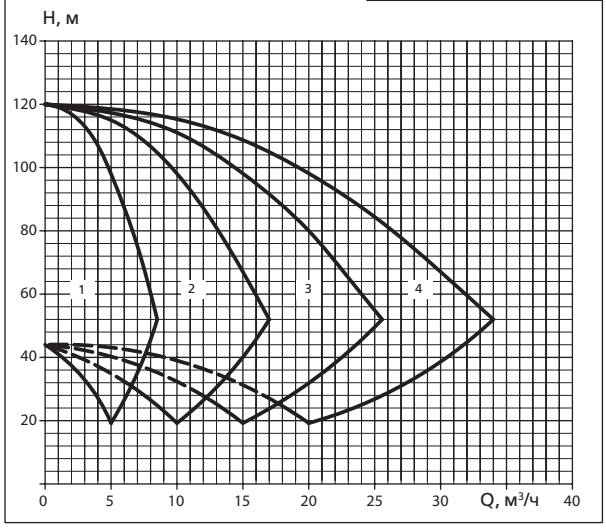

BOOSTA 32-518

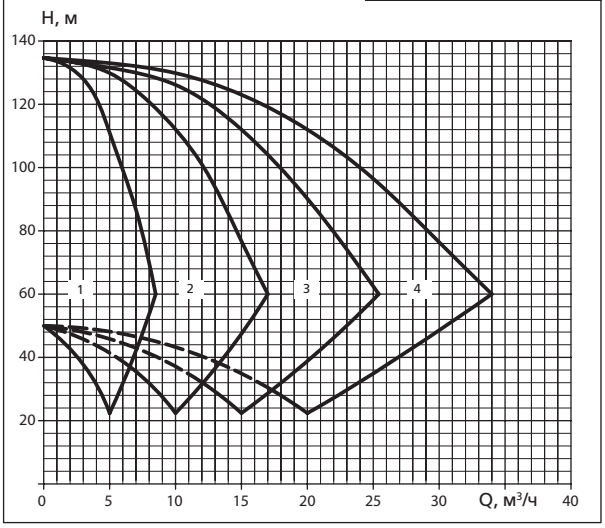

BOOSTA 32-521

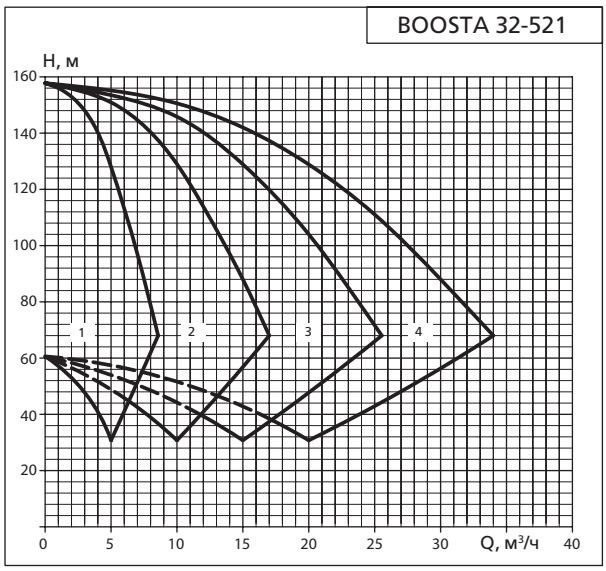

BOOSTA 40-1001

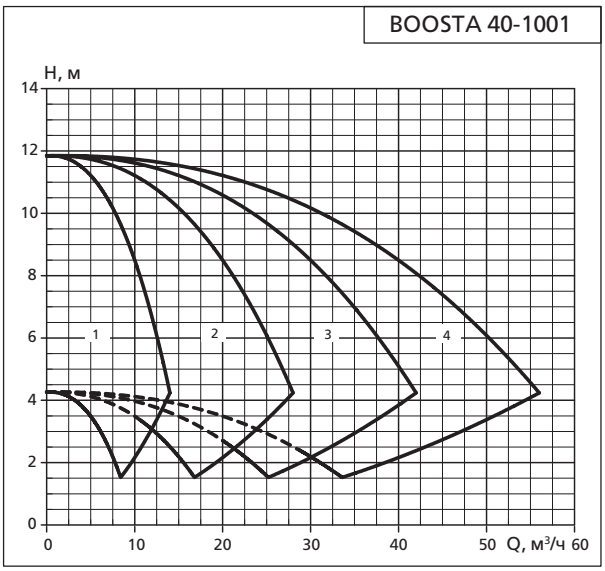

BOOSTA 40-1002

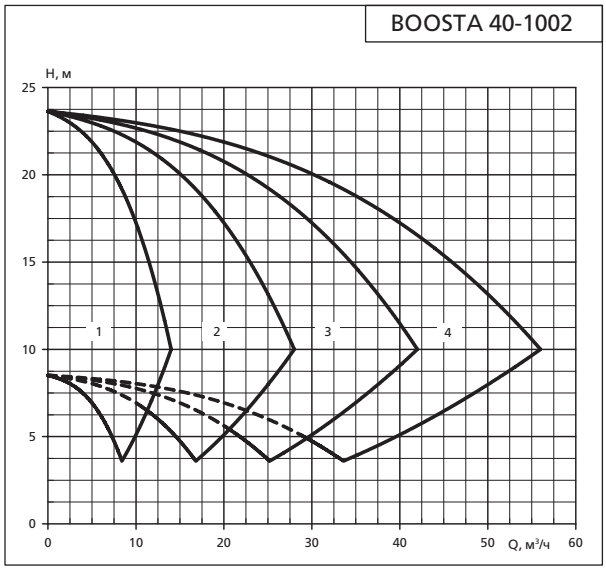

BOOSTA 40-1003

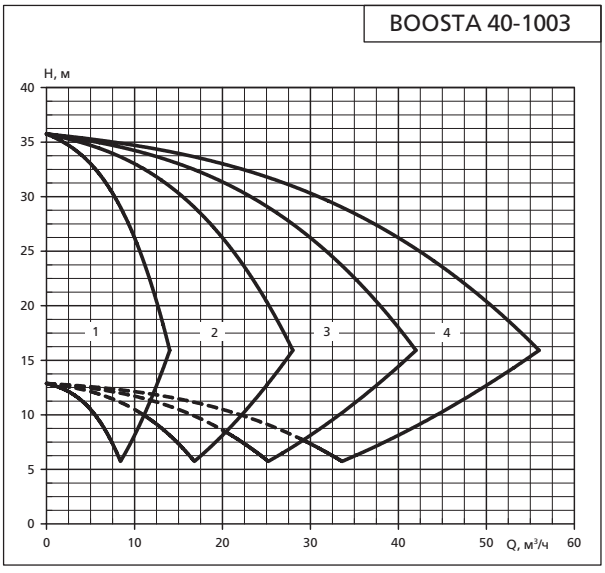

1. Характеристики не учитывают гидравлические потери в клапанах и трубопроводах. 2. На характеристиках показана работа от 1 до 4 насосов.
3. Характеристики приведены для жидкостей схожих с водой по плотности и кинематической вязкости.

BOOSTA 40-1004

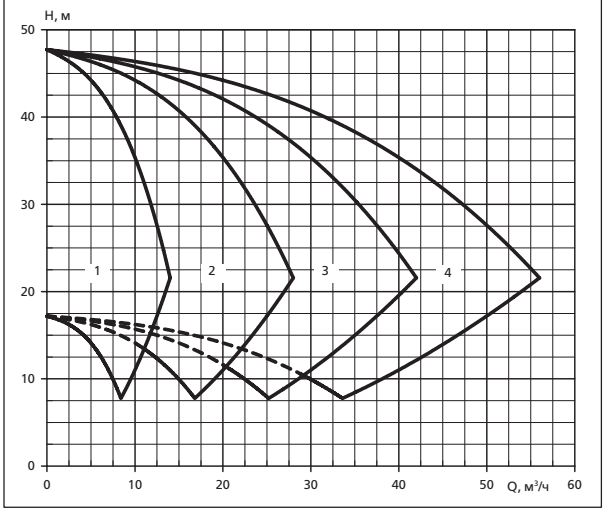

BOOSTA 40-1005

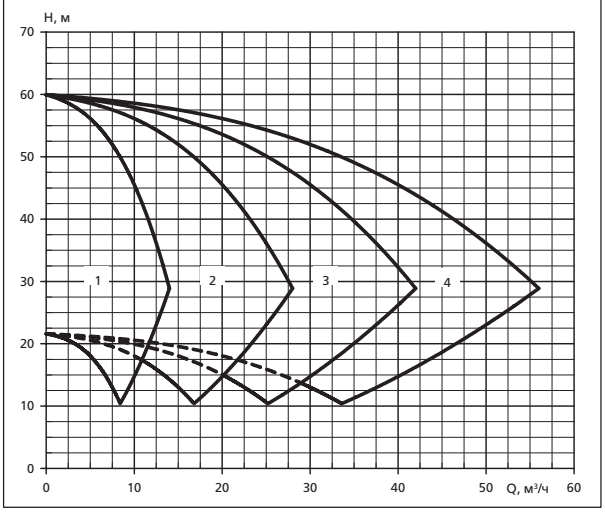

BOOSTA 40-1006

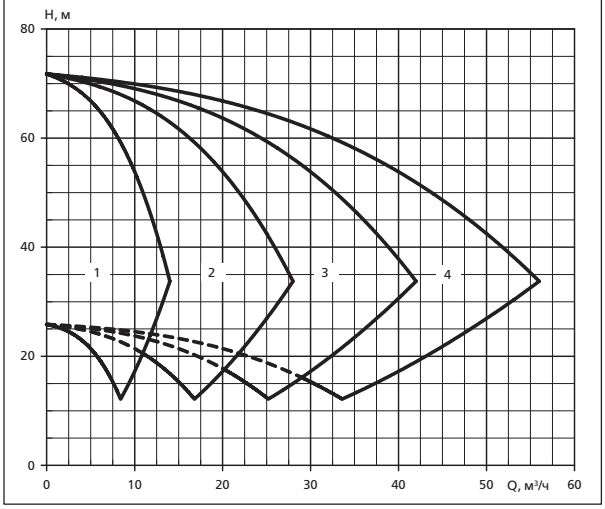

BOOSTA 40-1007

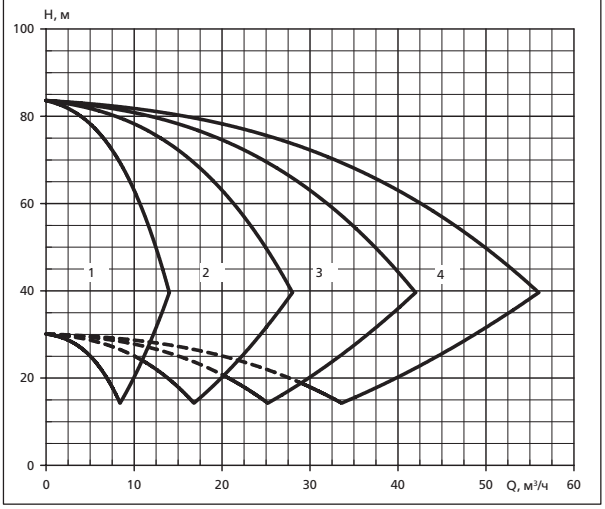

BOOSTA 40-1008

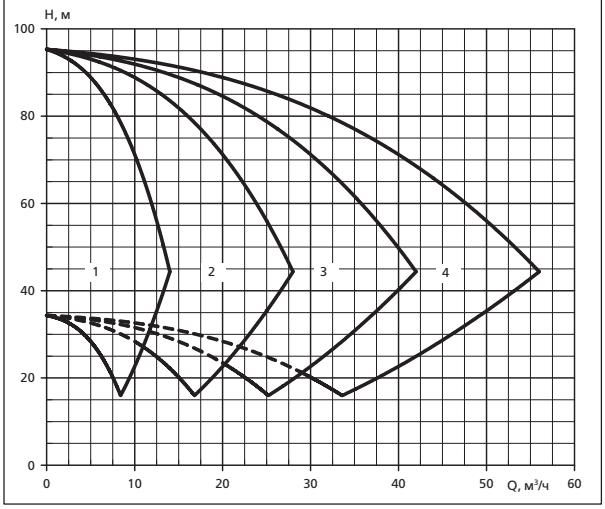

BOOSTA 40-1009

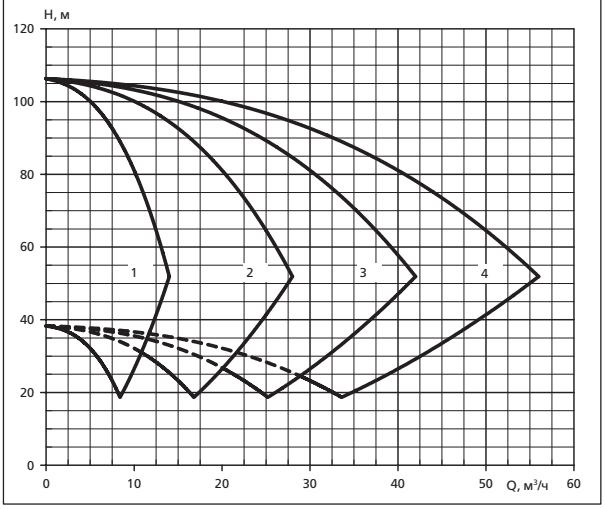

1. Характеристики не учитывают гидравлические потери в клапанах и трубопроводах. 2. На характеристиках показана работа от 1 до 4 насосов.
3. Характеристики приведены для жидкостей схожих с водой по плотности и кинематической вязкости.

BOOSTA 40-1010

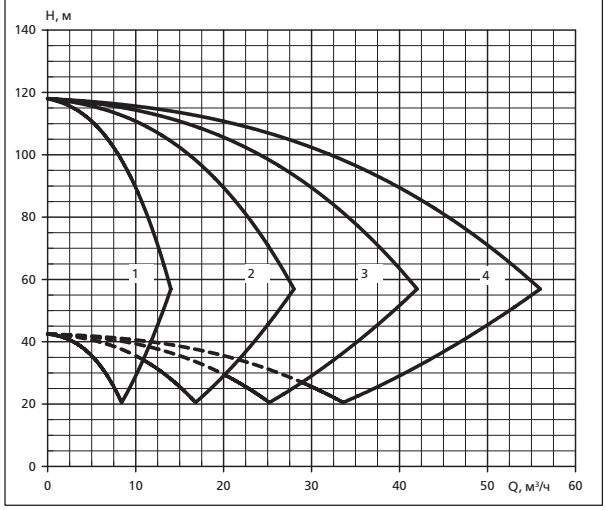

BOOSTA 40-1011

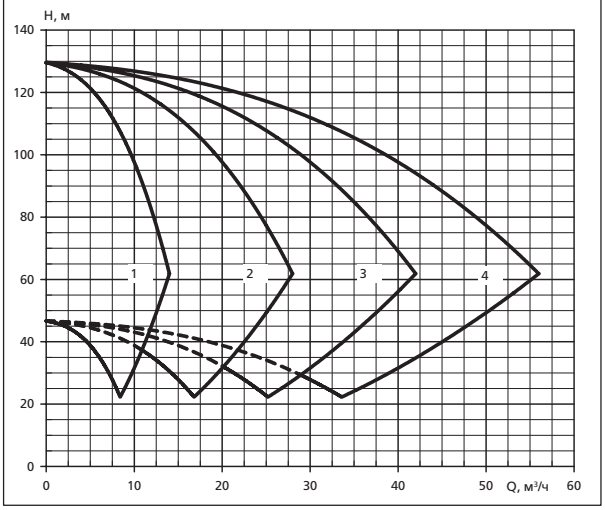

BOOSTA 40-1013

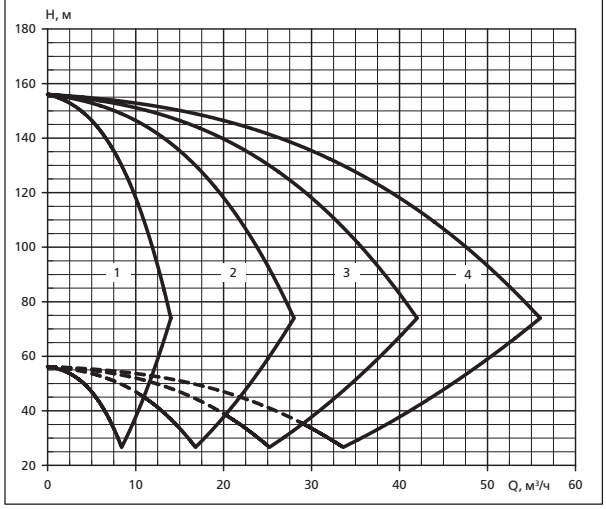

BOOSTA 50-1501

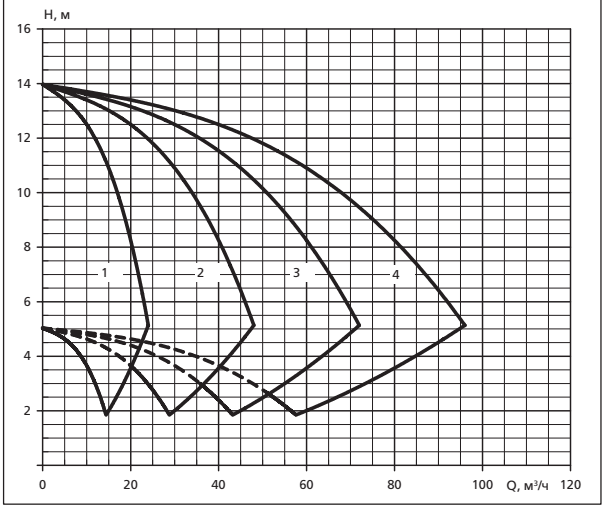

BOOSTA 50-1502

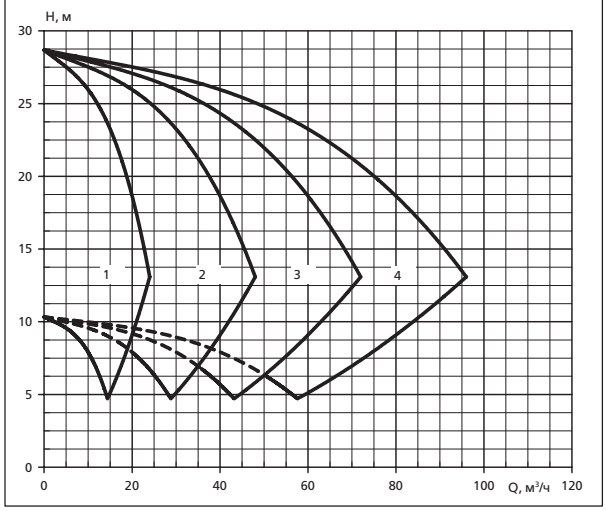

BOOSTA 50-1503

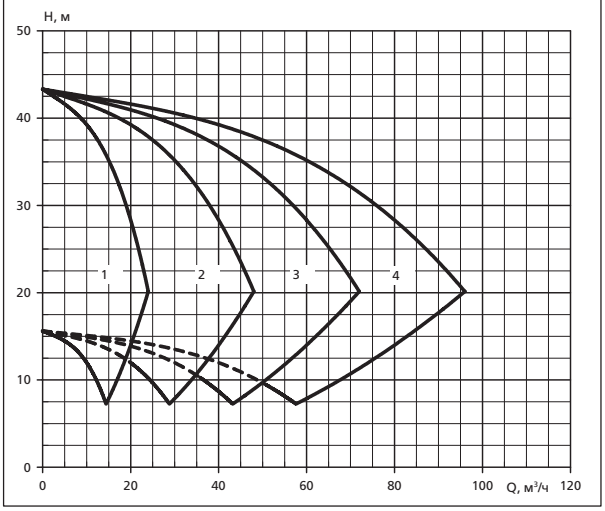

1. Характеристики не учитывают гидравлические потери в клапанах и трубопроводах. 2. На характеристиках показана работа от 1 до 4 насосов.
3. Характеристики приведены для жидкостей схожих с водой по плотности и кинематической вязкости.

BOOSTA 50-1504

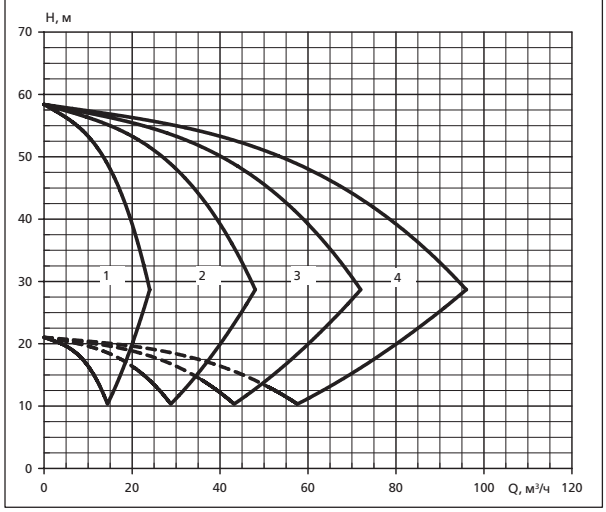

BOOSTA 50-1505

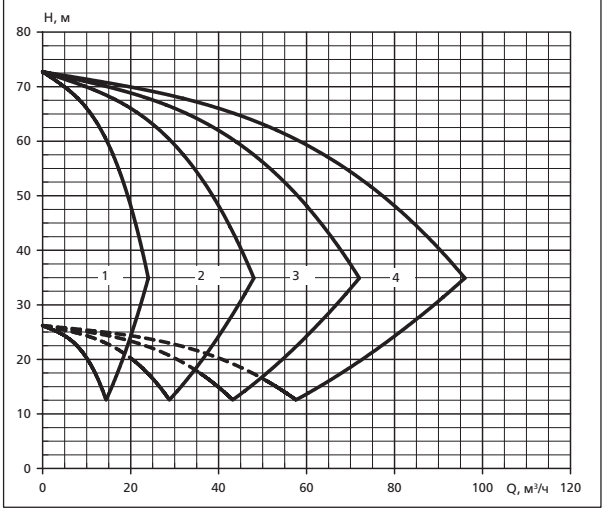

BOOSTA 50-1506

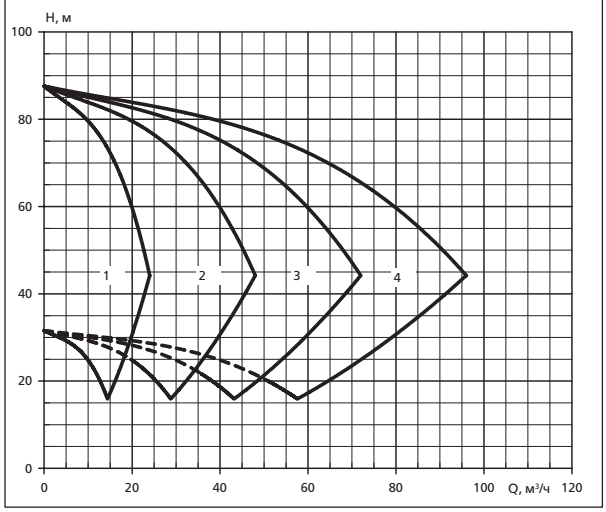

BOOSTA 50-1507

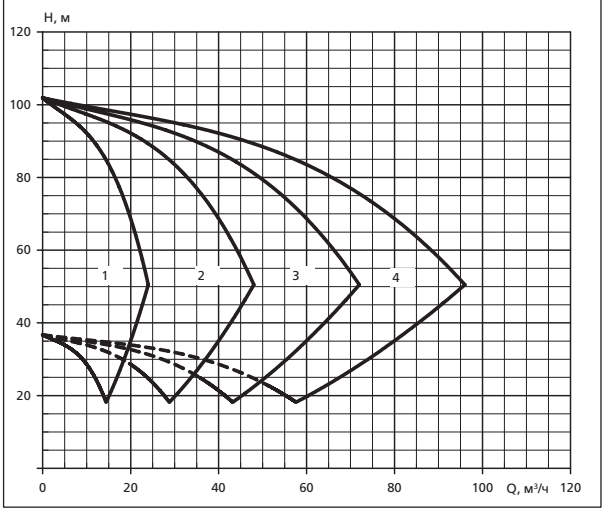

BOOSTA 50-1508

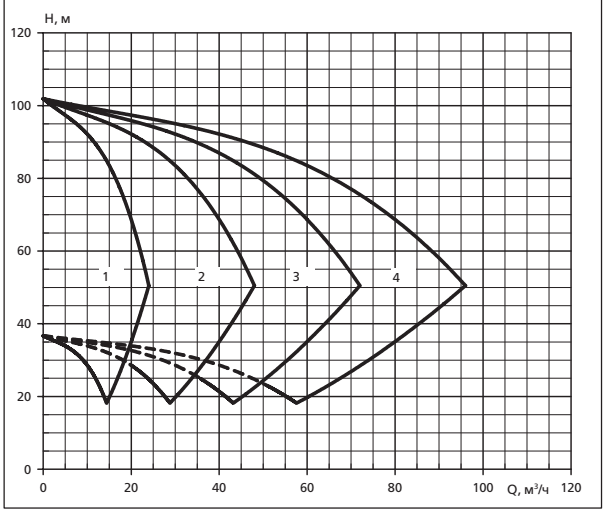

BOOSTA 50-1509

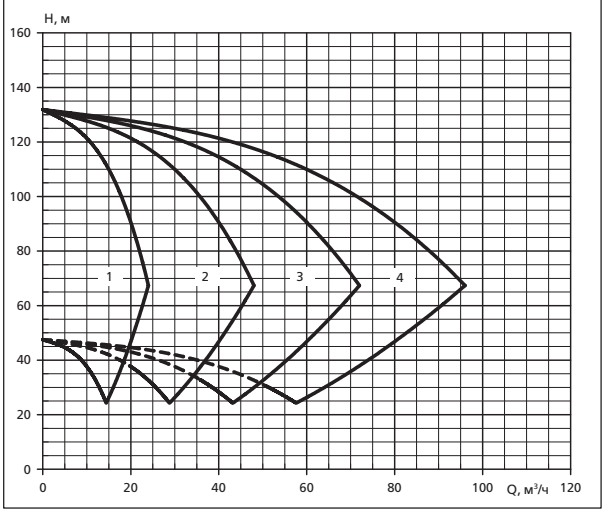

1. Характеристики не учитывают гидравлические потери в клапанах и трубопроводах. 2. На характеристиках показана работа от 1 до 4 насосов.
3. Характеристики приведены для жидкостей схожих с водой по плотности и кинематической вязкости.

BOOSTA 50-1510

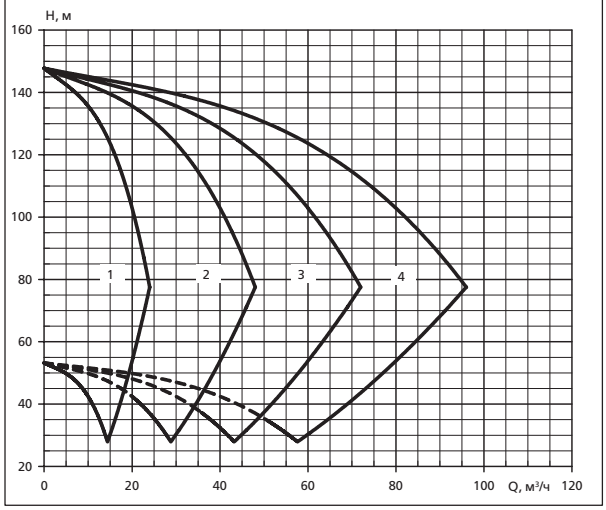

BOOSTA 50-2201

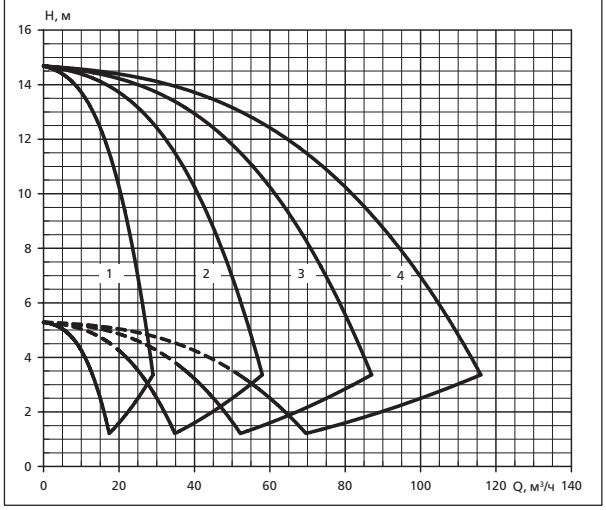

BOOSTA 50-2202

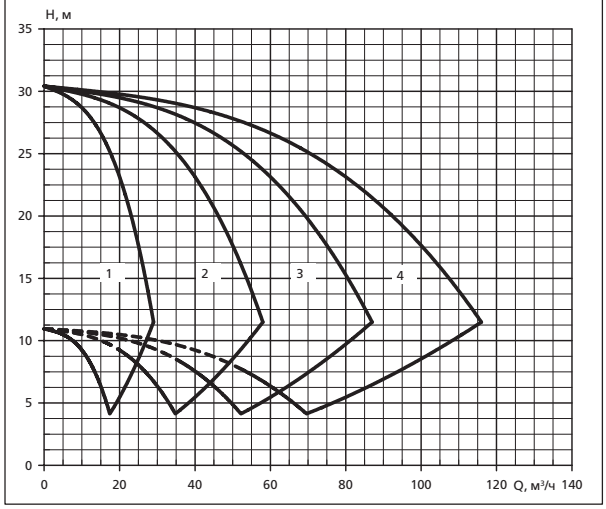

BOOSTA 50-2203

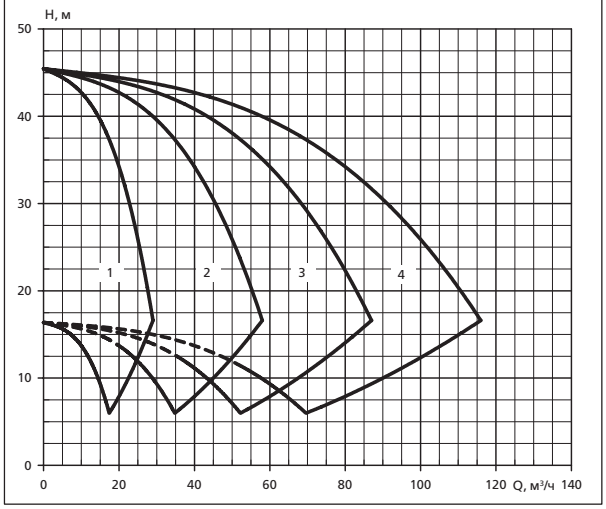

BOOSTA 50-2204

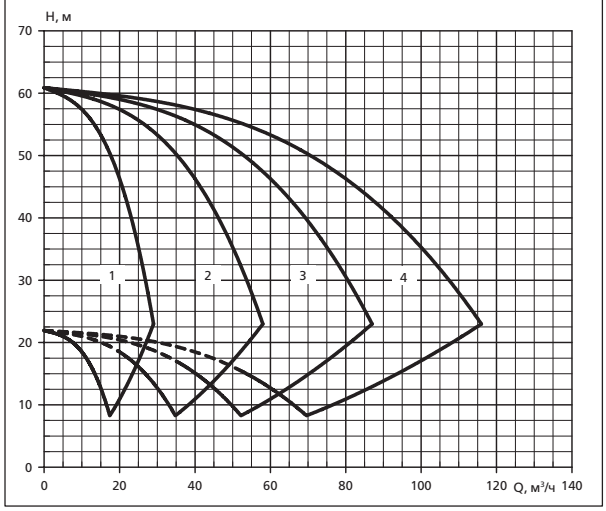

BOOSTA 50-2205

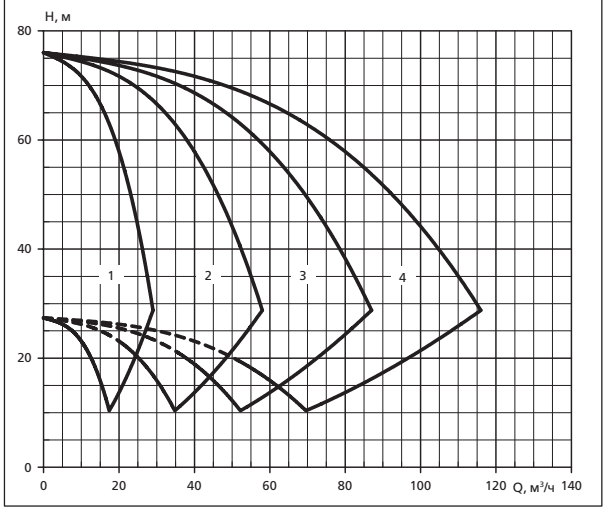

1. Характеристики не учитывают гидравлические потери в клапанах и трубопроводах. 2. На характеристиках показана работа от 1 до 4 насосов.
3. Характеристики приведены для жидкостей схожих с водой по плотности и кинематической вязкости.

BOOSTA 50-2206

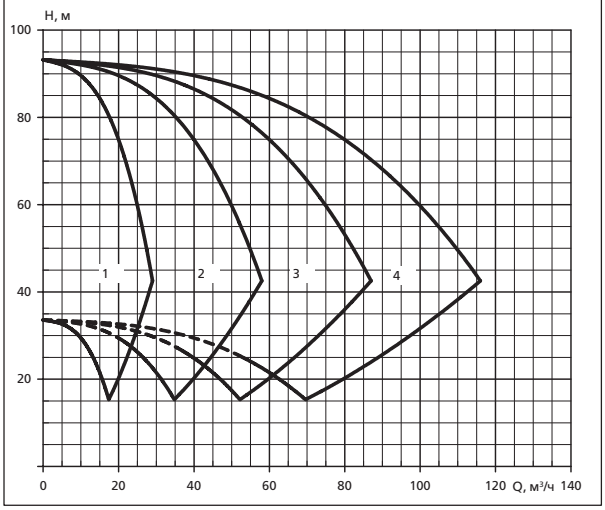

BOOSTA 50-2207

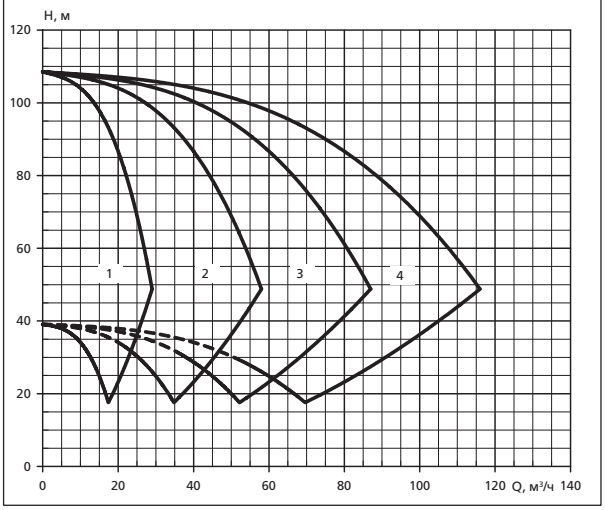

BOOSTA 50-2208

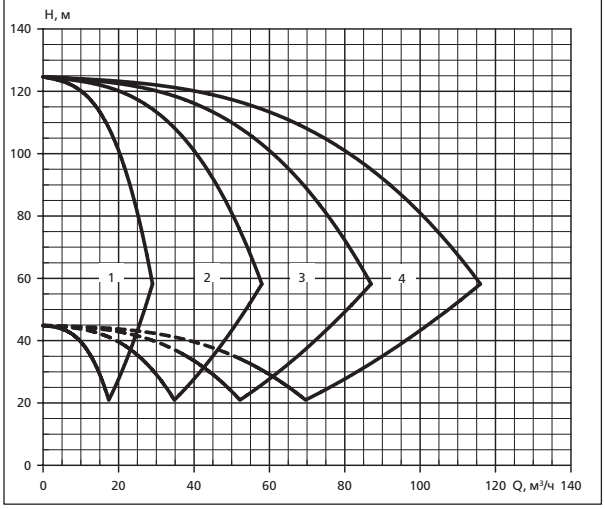

BOOSTA 50-2209

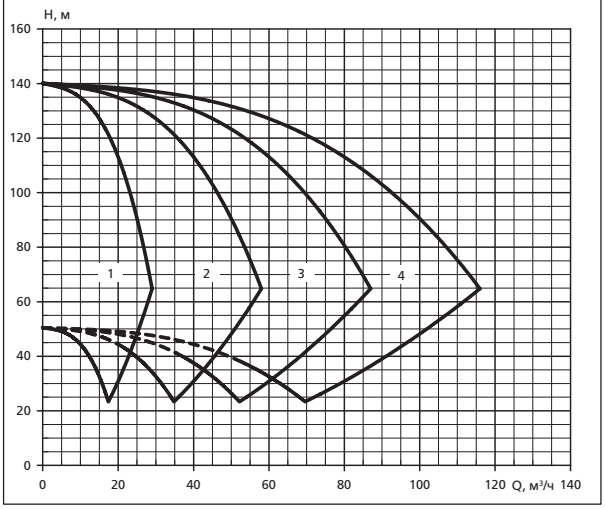

BOOSTA 50-2210

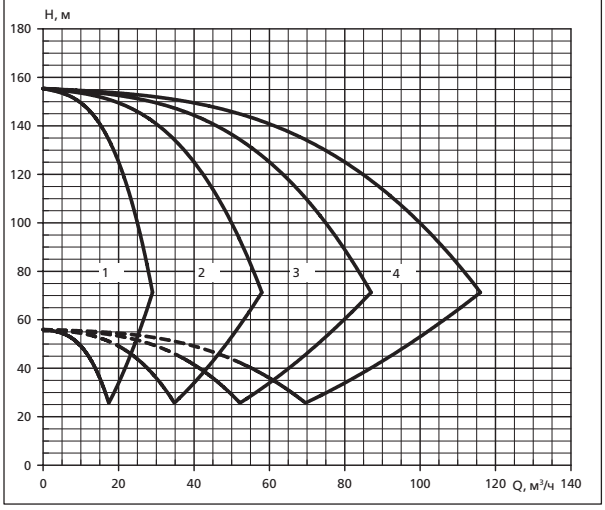

BOOSTA 65-33 1/1A

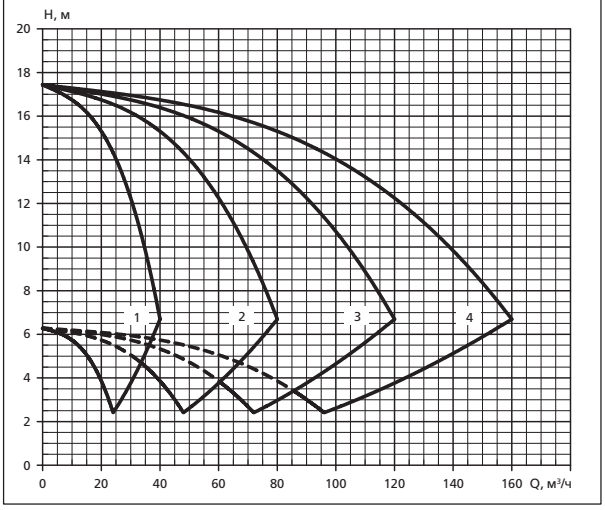

1. Характеристики не учитывают гидравлические потери в клапанах и трубопроводах. 2. На характеристиках показана работа от 1 до 4 насосов.
3. Характеристики приведены для жидкостей схожих с водой по плотности и кинематической вязкости.

BOOSTA 65-33 1

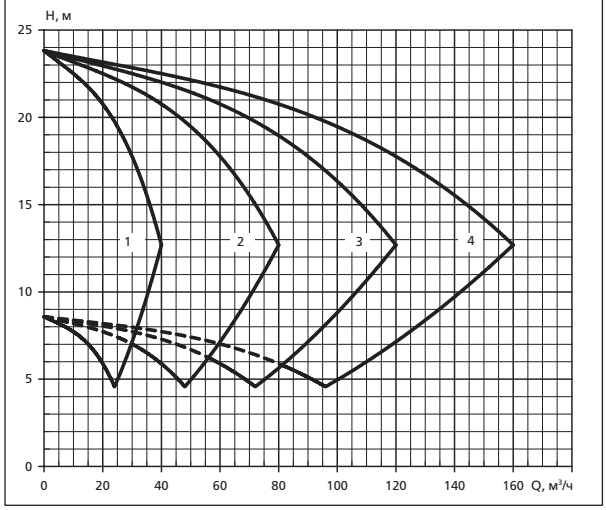

BOOSTA 65-33 2/2A

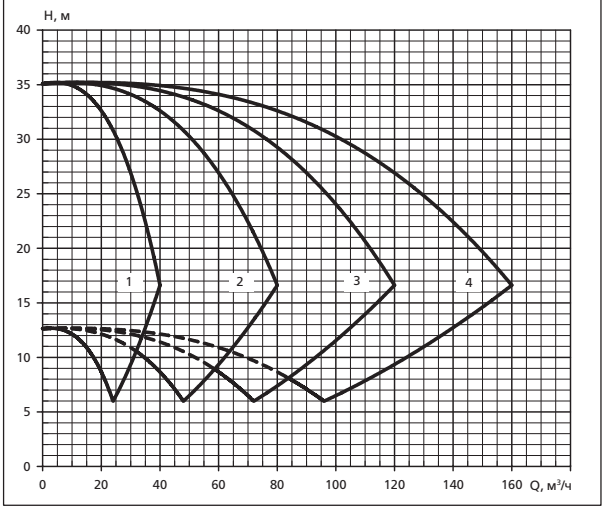

BOOSTA 65-33 2/1A

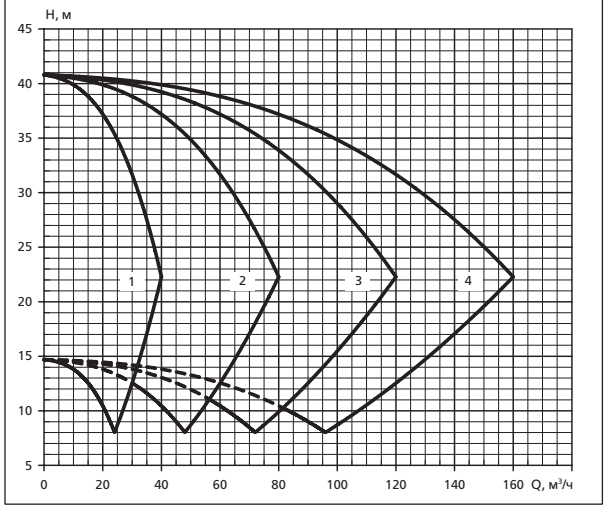

BOOSTA 65-33 2

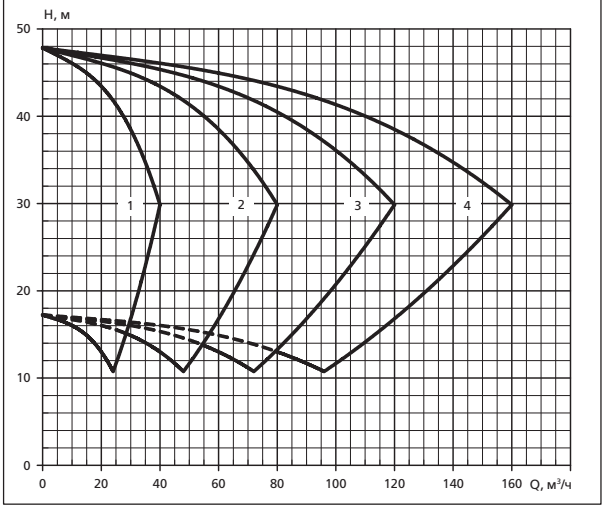

BOOSTA 65-33 3/2A

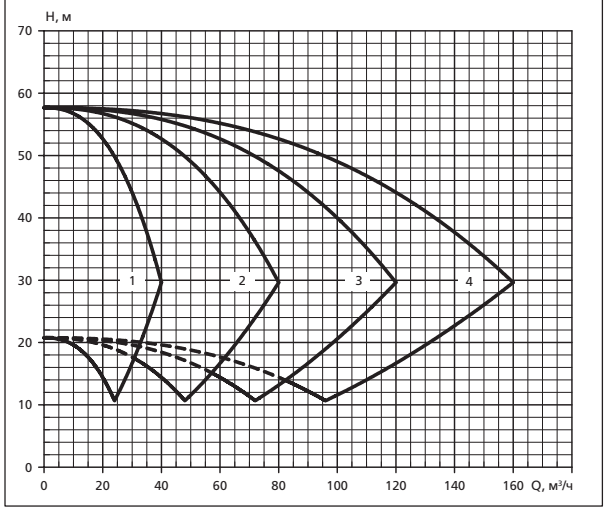

BOOSTA 65-33 3/1A

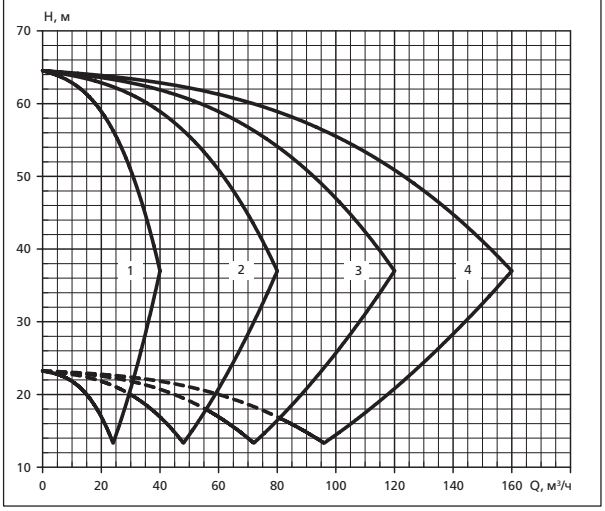

1. Характеристики не учитывают гидравлические потери в клапанах и трубопроводах. 2. На характеристиках показана работа от 1 до 4 насосов.
3. Характеристики приведены для жидкостей схожих с водой по плотности и кинематической вязкости.

BOOSTA 65-33 3

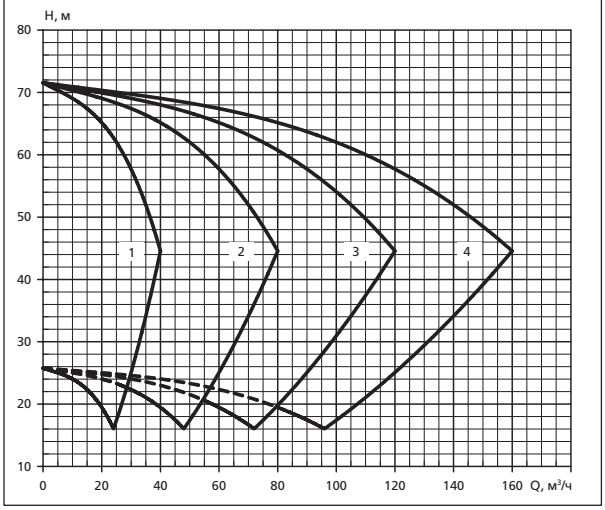

BOOSTA 65-33 4/2A

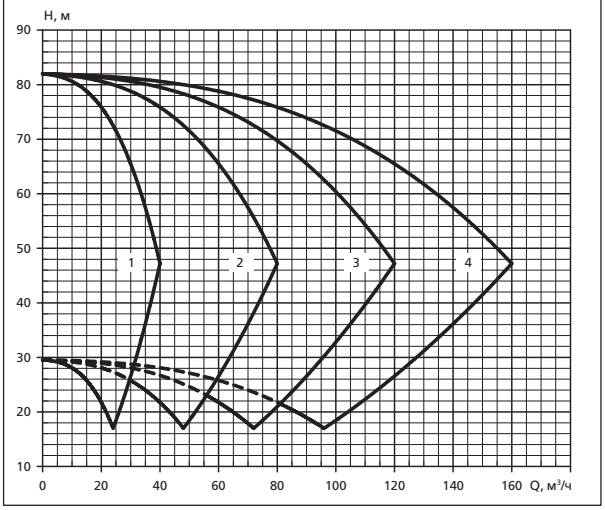

BOOSTA 65-33 4/1A

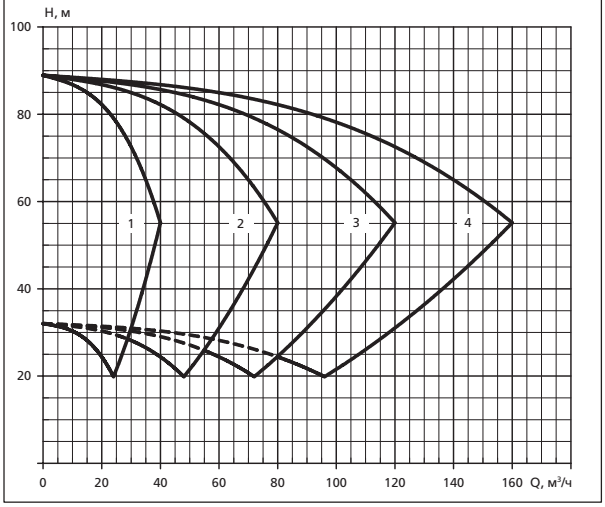

BOOSTA 65-33 4

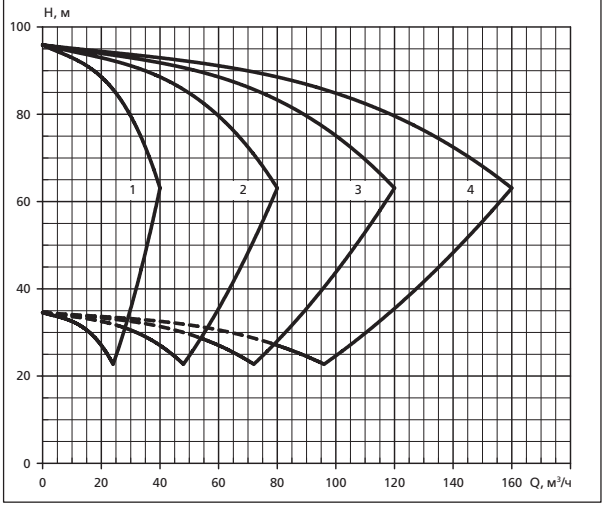

BOOSTA 65-33 5/2A

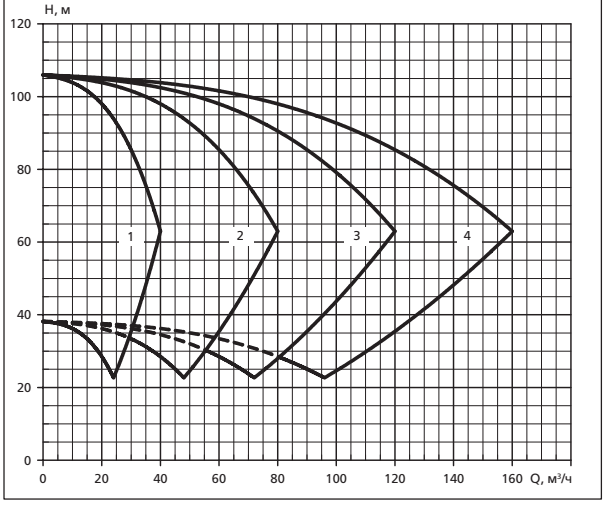

BOOSTA 65-33 5/1A

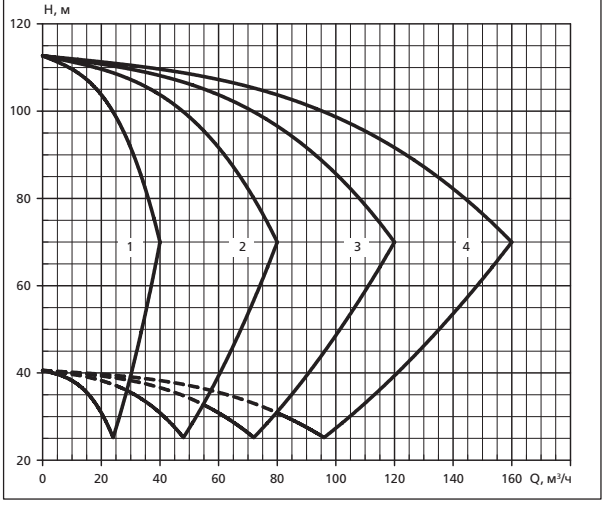

1. Характеристики не учитывают гидравлические потери в клапанах и трубопроводах. 2. На характеристиках показана работа от 1 до 4 насосов.
3. Характеристики приведены для жидкостей схожих с водой по плотности и кинематической вязкости.

BOOSTA 65-33 5

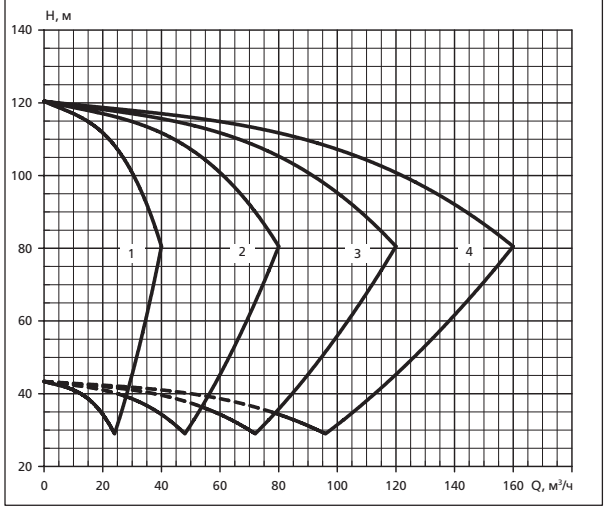

BOOSTA 65-33 6/2A

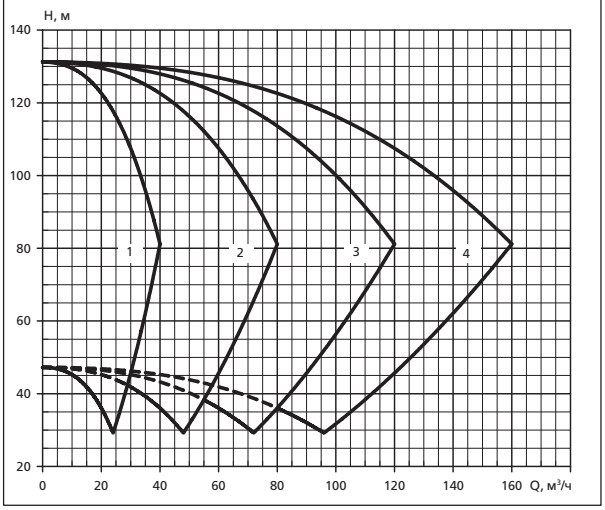

BOOSTA 65-33 6/1A

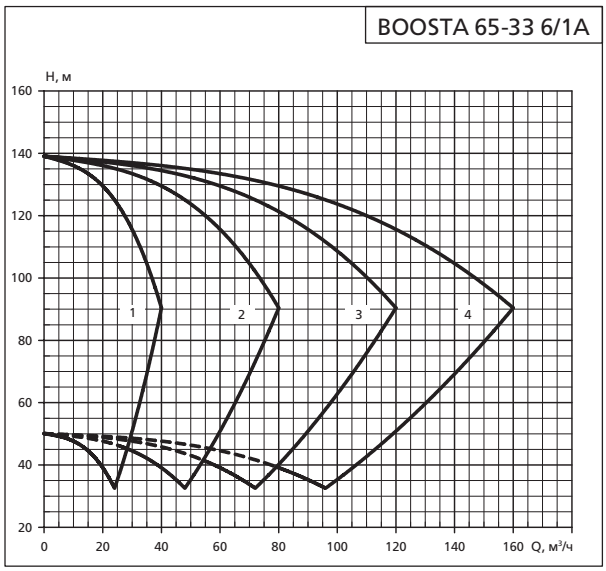

BOOSTA 65-33 6

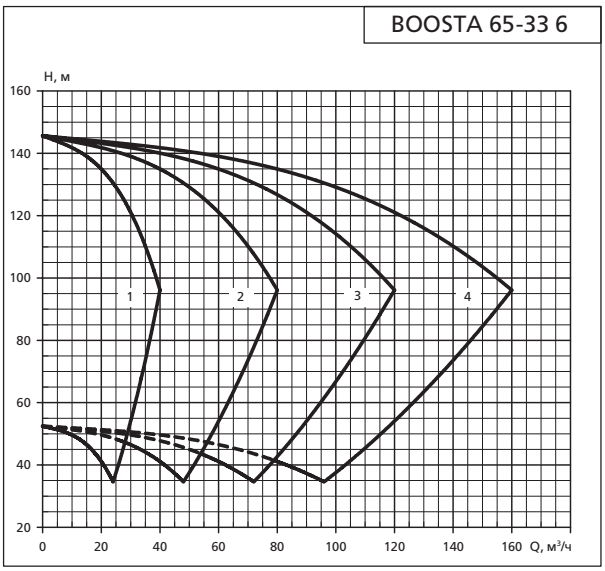

BOOSTA 65-33 7/2A

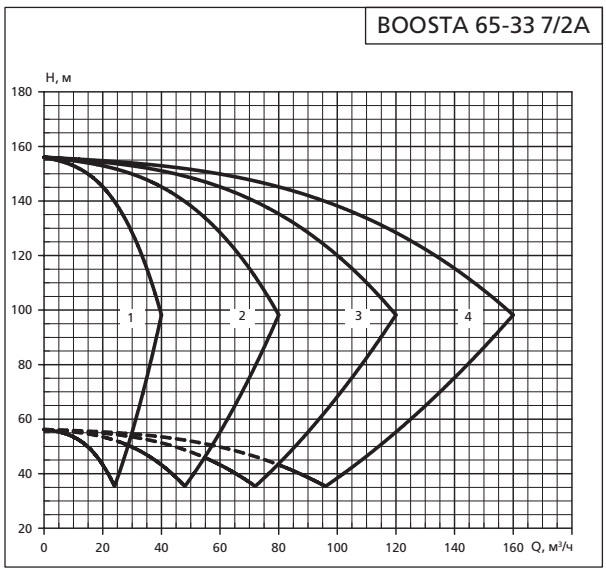

1. Характеристики не учитывают гидравлические потери в клапанах и трубопроводах. 2. На характеристиках показана работа от 1 до 4 насосов.
3. Характеристики приведены для жидкостей схожих с водой по плотности и кинематической вязкости.

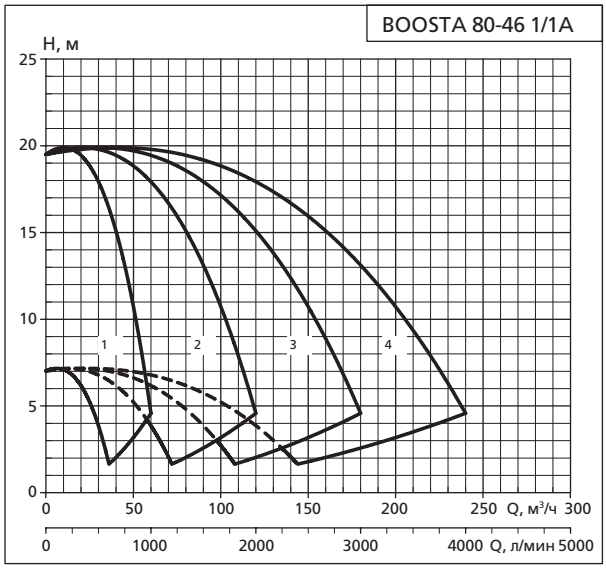

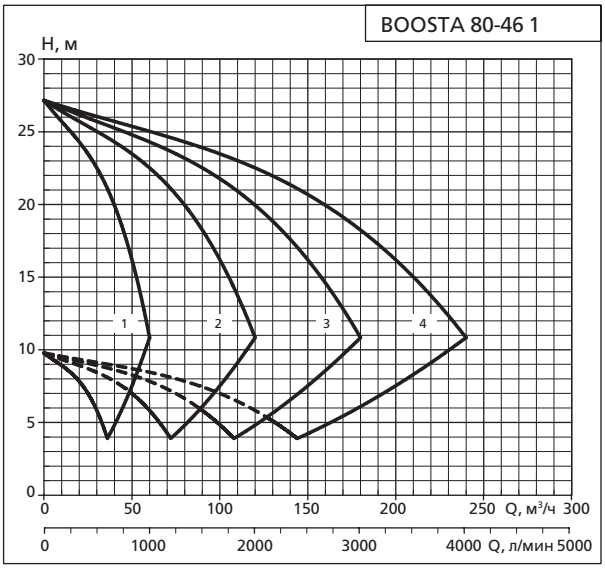

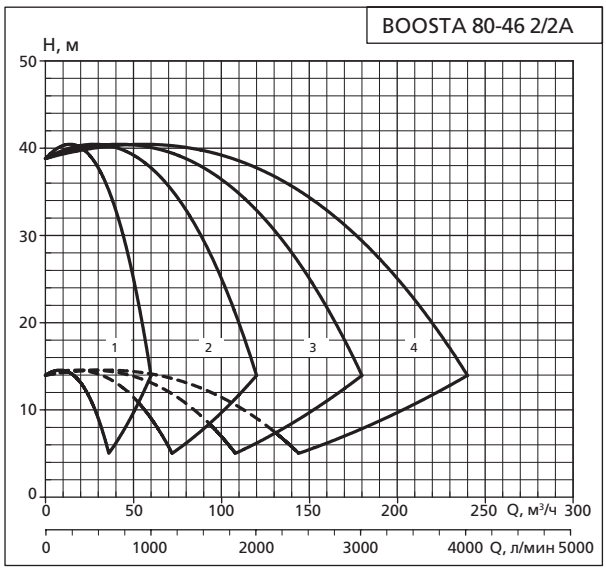

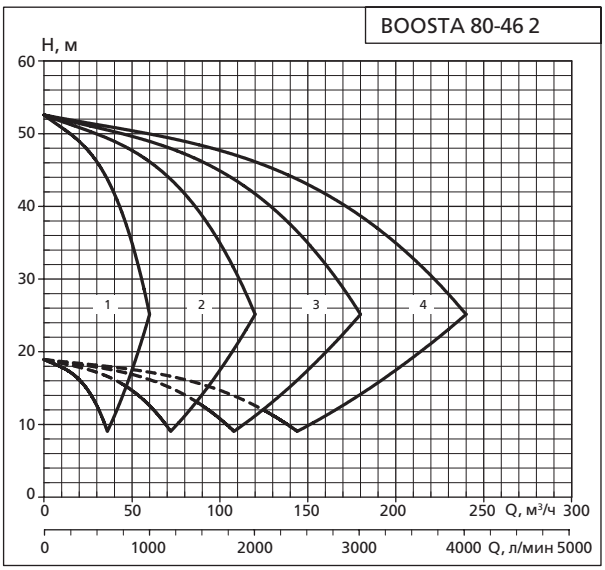

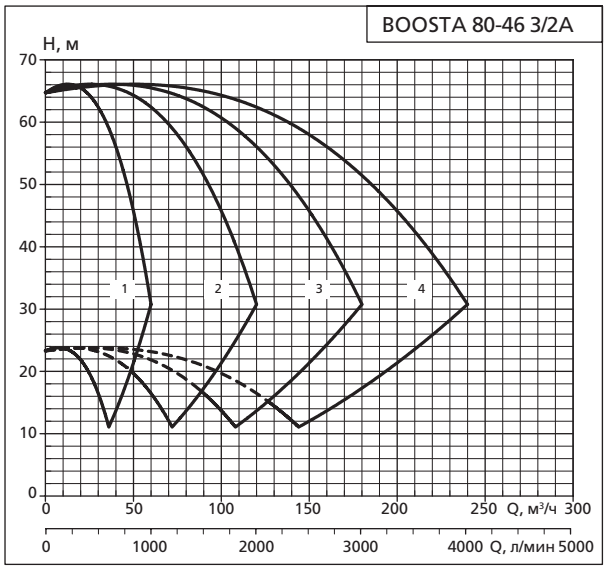

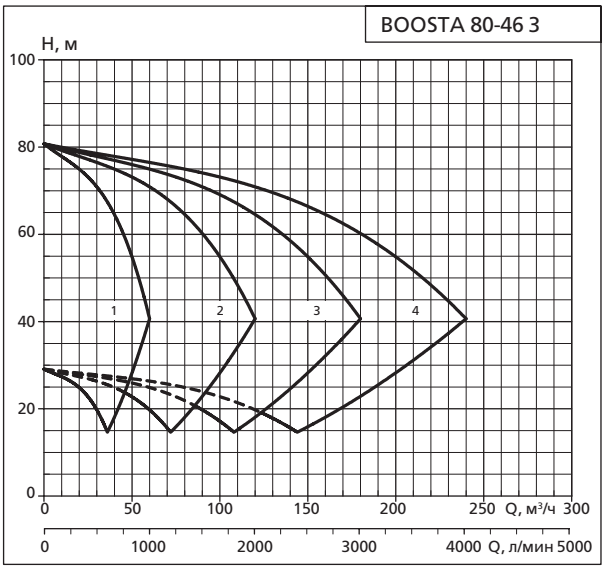

1. Характеристики не учитывают гидравлические потери в клапанах и трубопроводах. 2. На характеристиках показана работа от 1 до 4 насосов.
3. Характеристики приведены для жидкостей схожих с водой по плотности и кинематической вязкости.

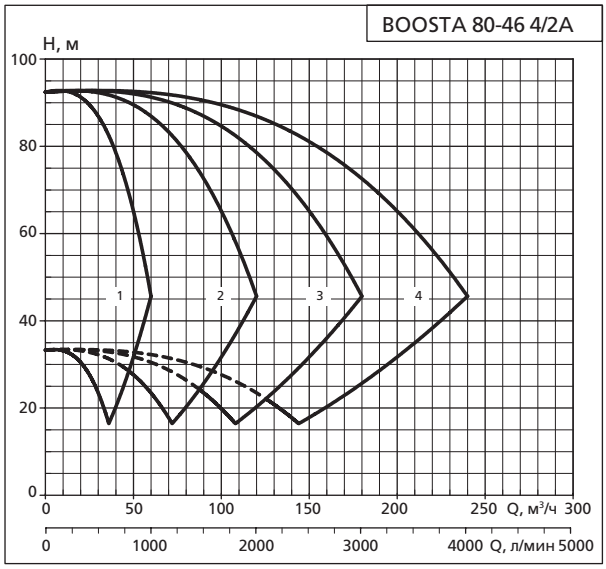

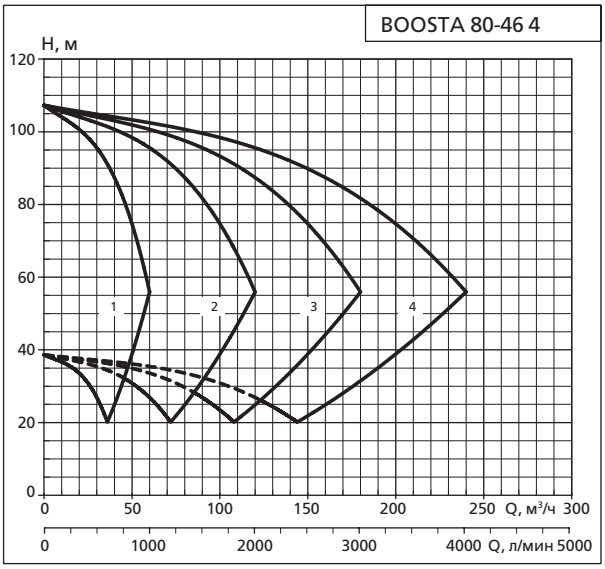

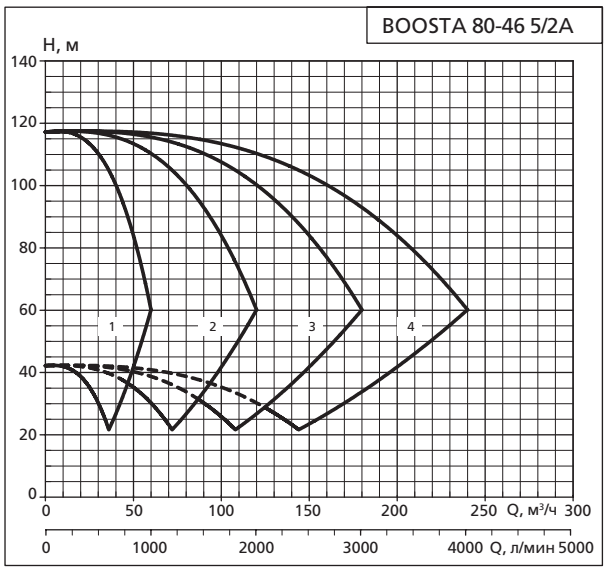

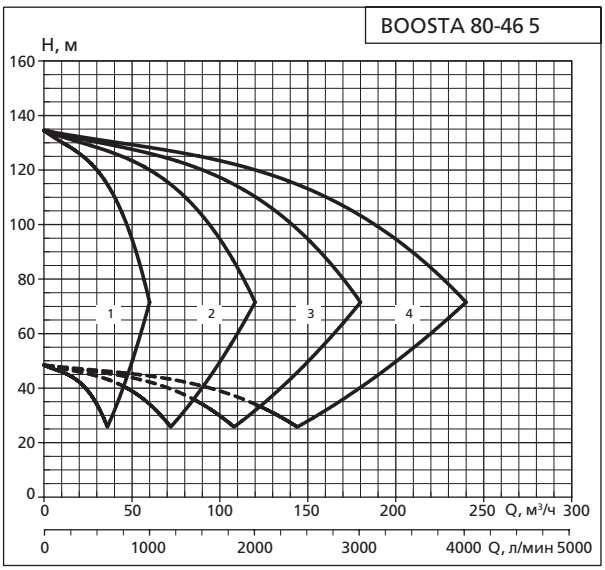

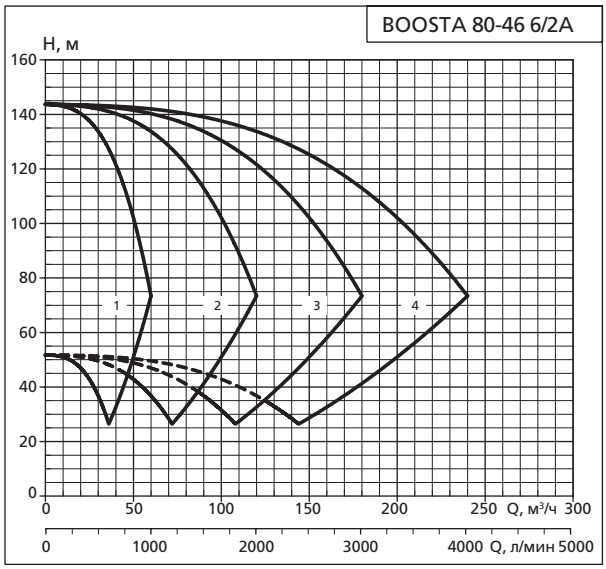

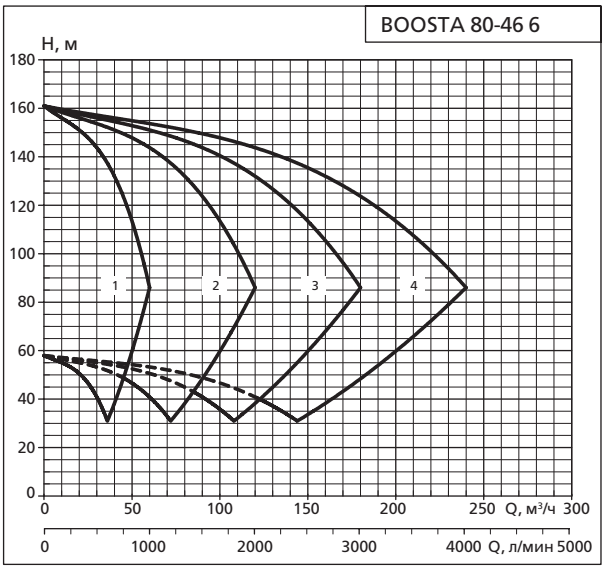

1. Характеристики не учитывают гидравлические потери в клапанах и трубопроводах. 2. На характеристиках показана работа от 1 до 4 насосов.
3. Характеристики приведены для жидкостей схожих с водой по плотности и кинематической вязкости.

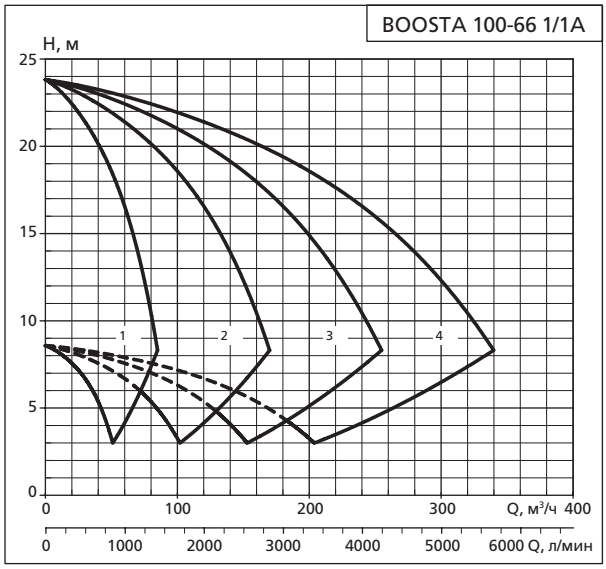

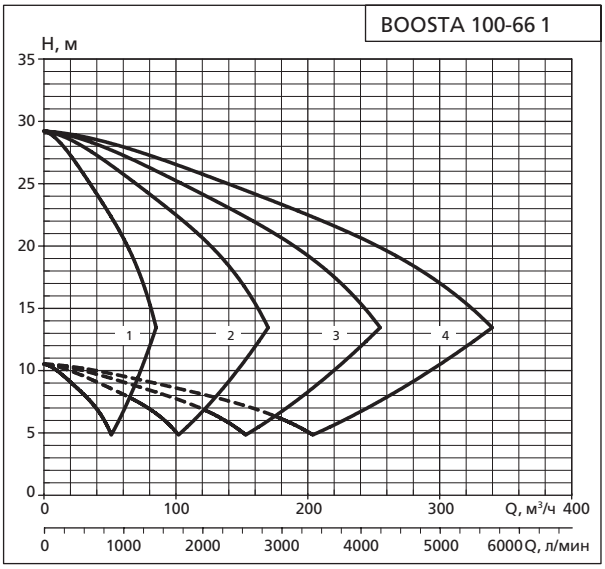

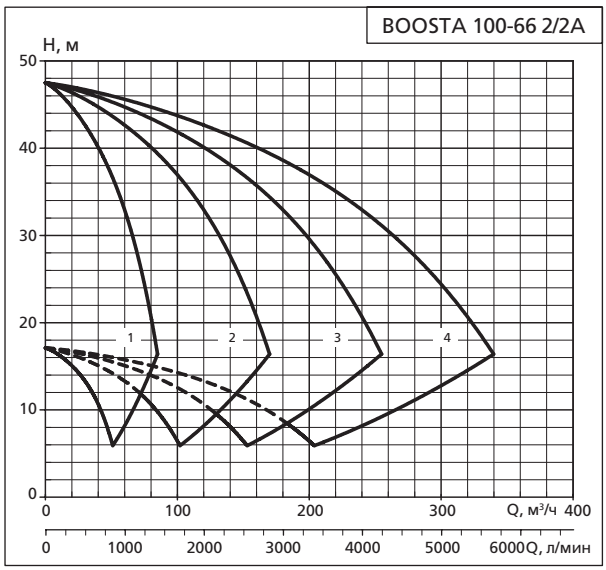

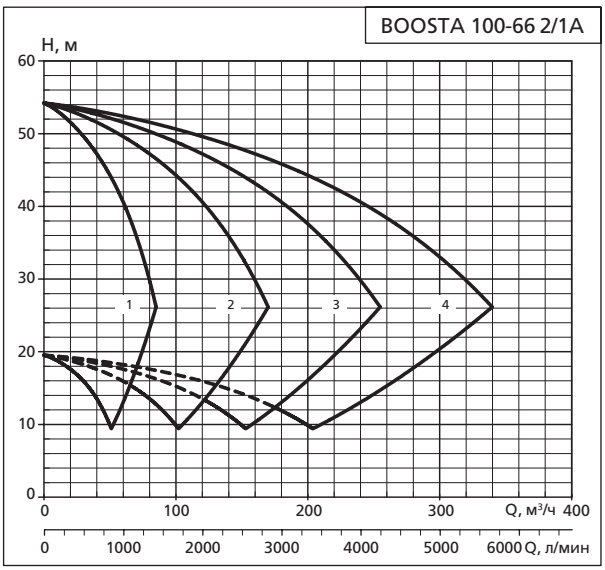

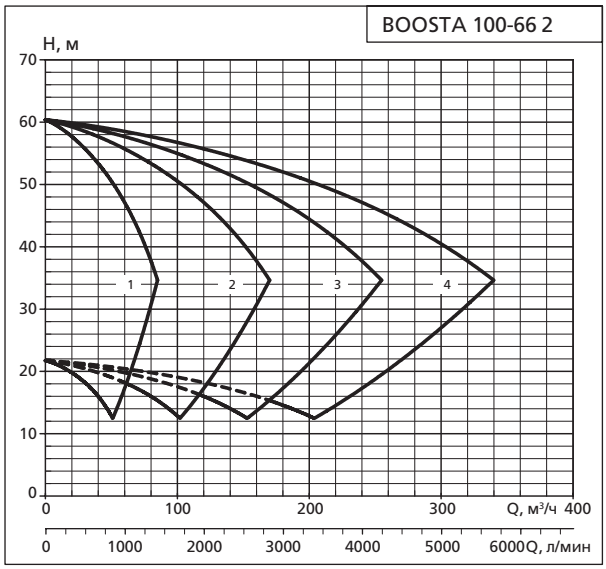

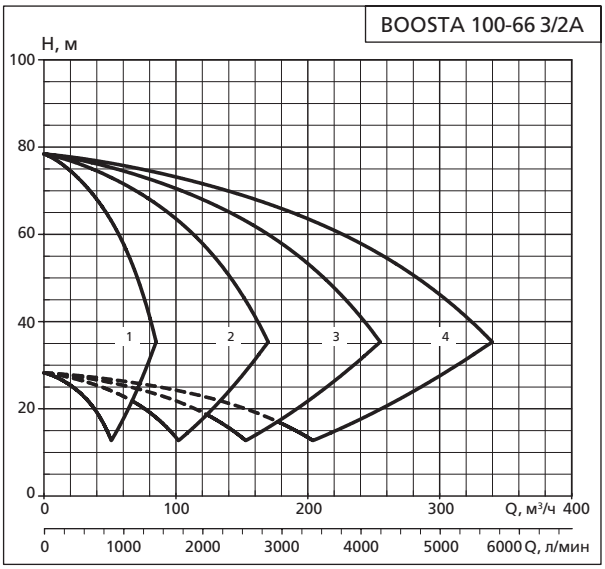

1. Характеристики не учитывают гидравлические потери в клапанах и трубопроводах. 2. На характеристиках показана работа от 1 до 4 насосов.
3. Характеристики приведены для жидкостей схожих с водой по плотности и кинематической вязкости.

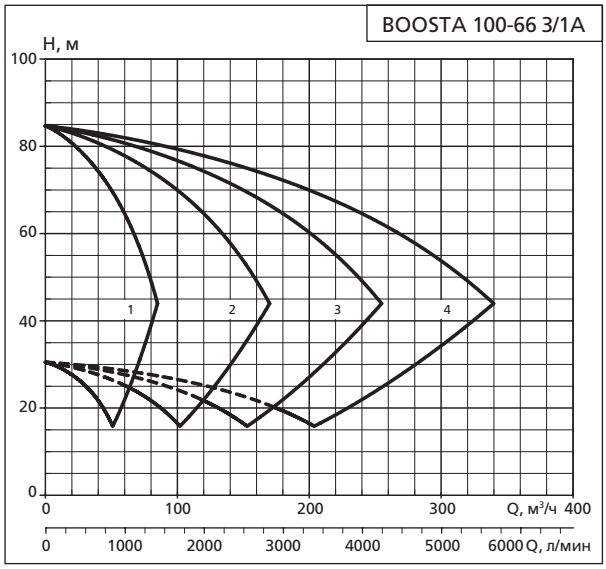

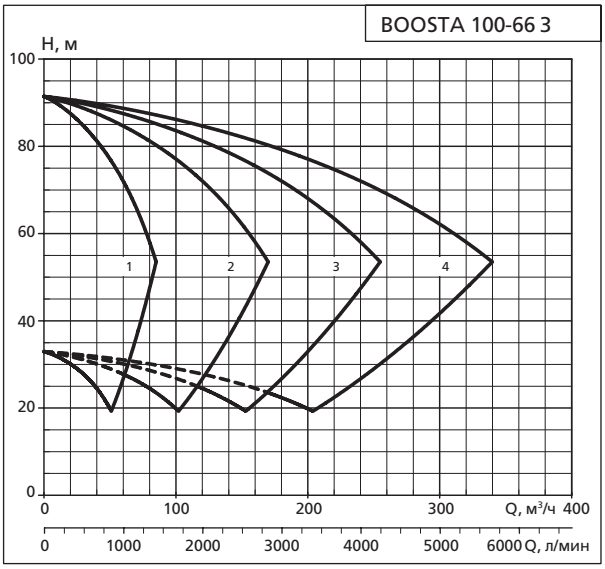

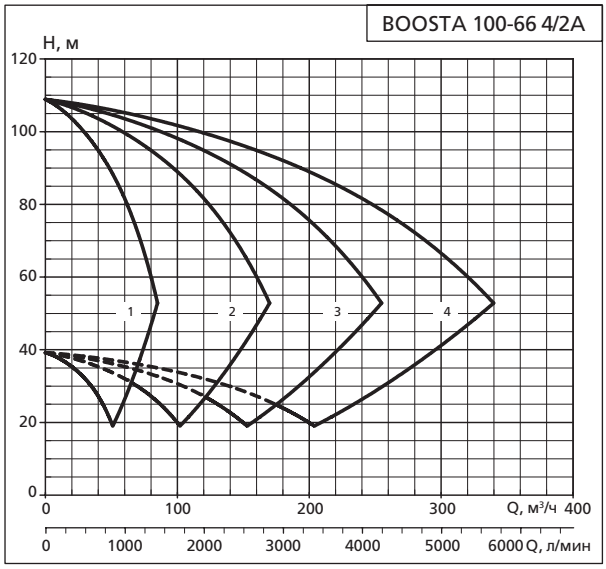

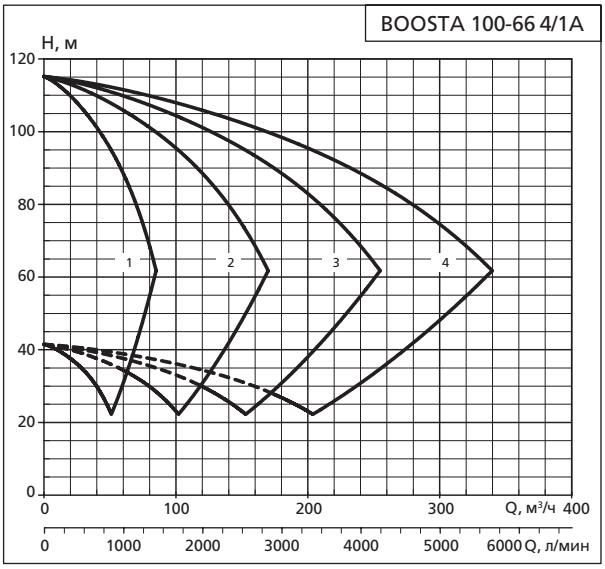

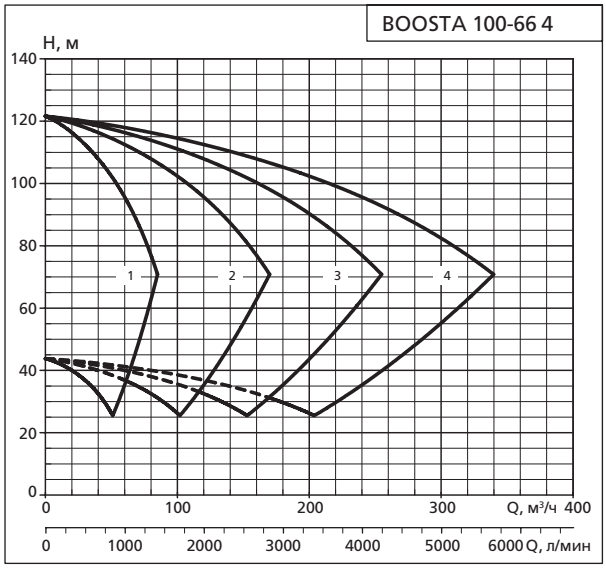

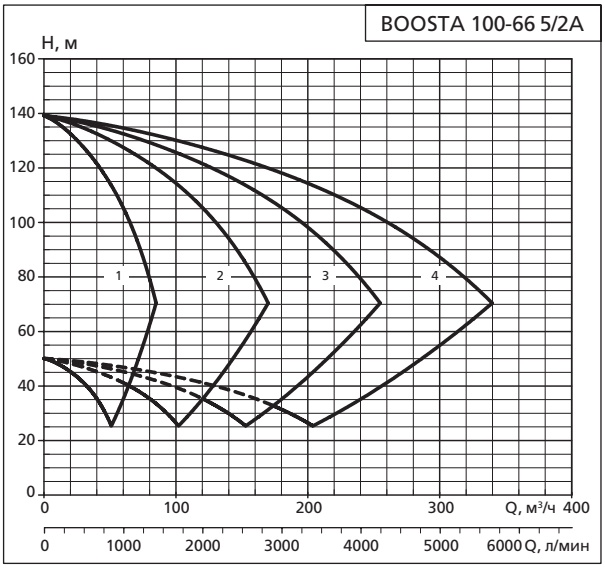

1. Характеристики не учитывают гидравлические потери в клапанах и трубопроводах. 2. На характеристиках показана работа от 1 до 4 насосов.
3. Характеристики приведены для жидкостей схожих с водой по плотности и кинематической вязкости.

BOOSTA 100-66 5/1A

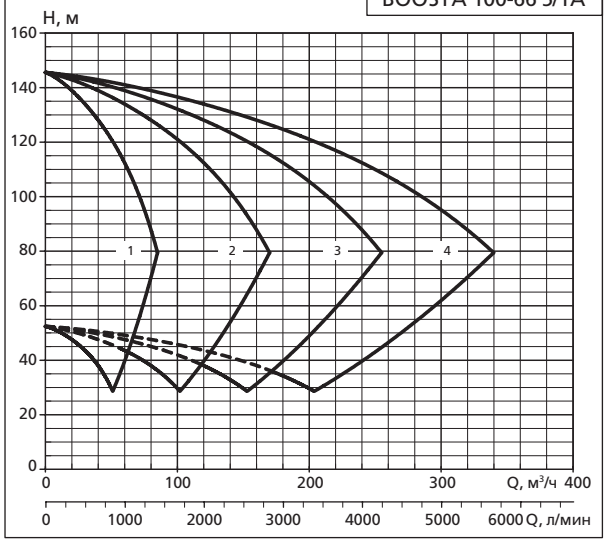

BOOSTA 100-66 5

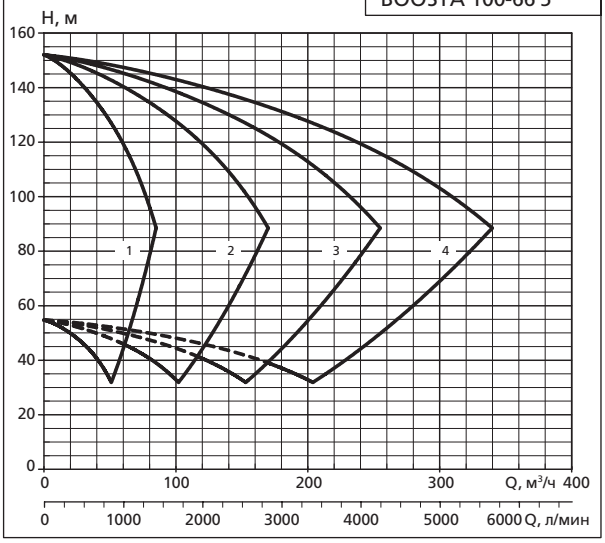

BOOSTA 100-92 1/1A

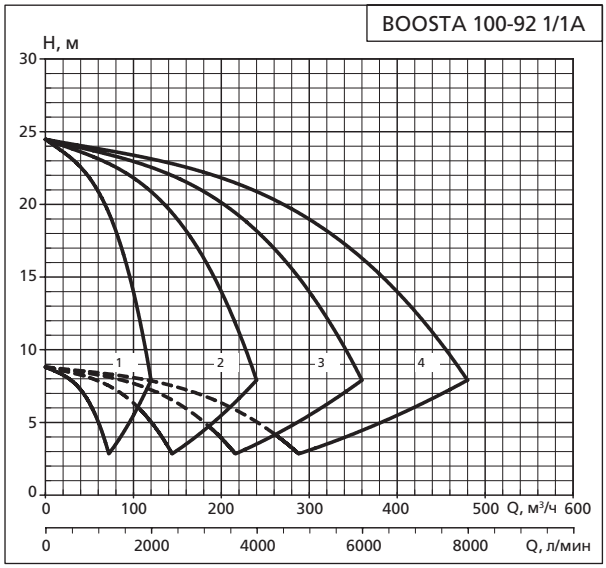

BOOSTA 100-92 1

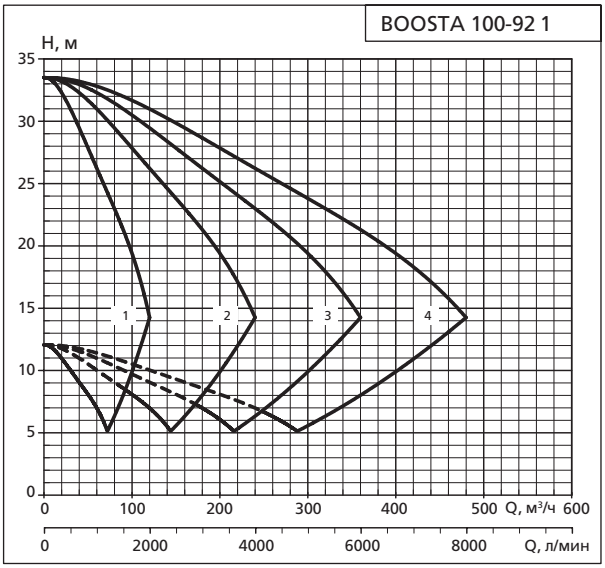

BOOSTA 100-92 2/2A

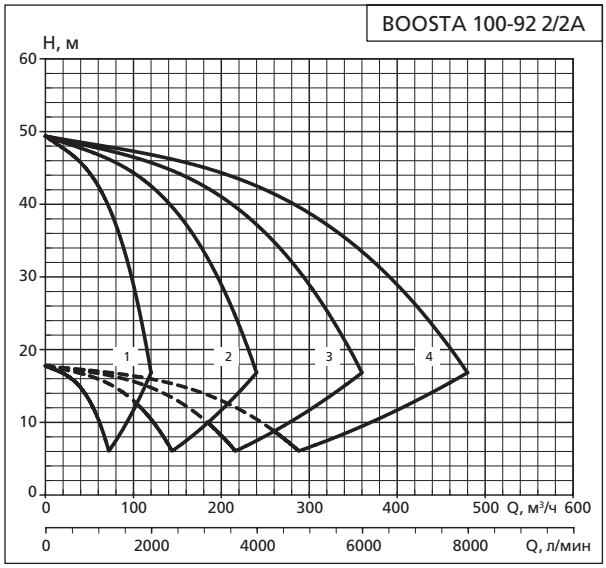

BOOSTA 100-92 2

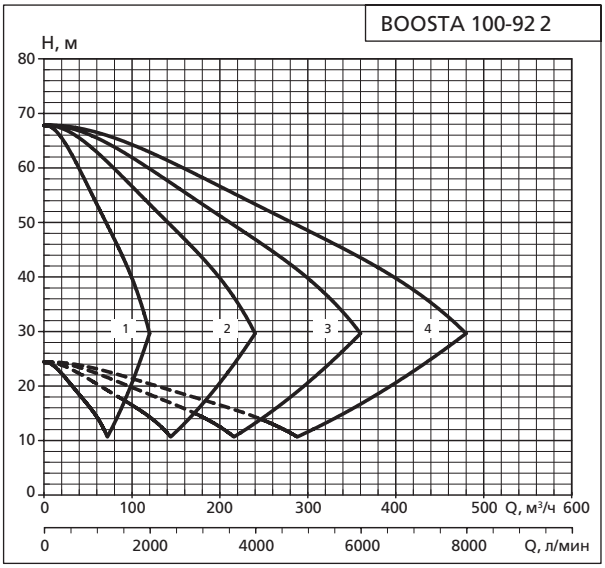

1. Характеристики не учитывают гидравлические потери в клапанах и трубопроводах. 2. На характеристиках показана работа от 1 до 4 насосов.
3. Характеристики приведены для жидкостей схожих с водой по плотности и кинематической вязкости.

BOOSTA 100-92 3/2A

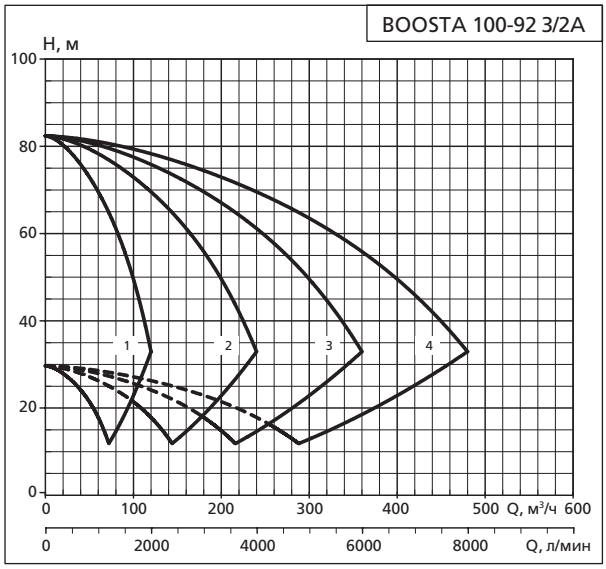

BOOSTA 100-92 3

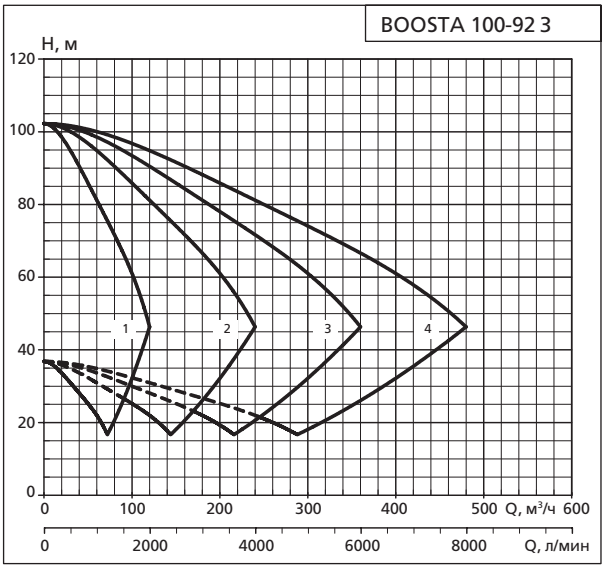

BOOSTA 100-92 4/2A

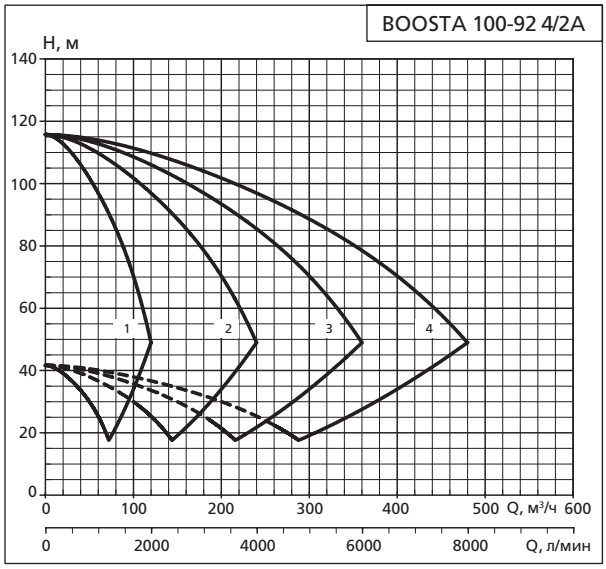

BOOSTA 100-92 4

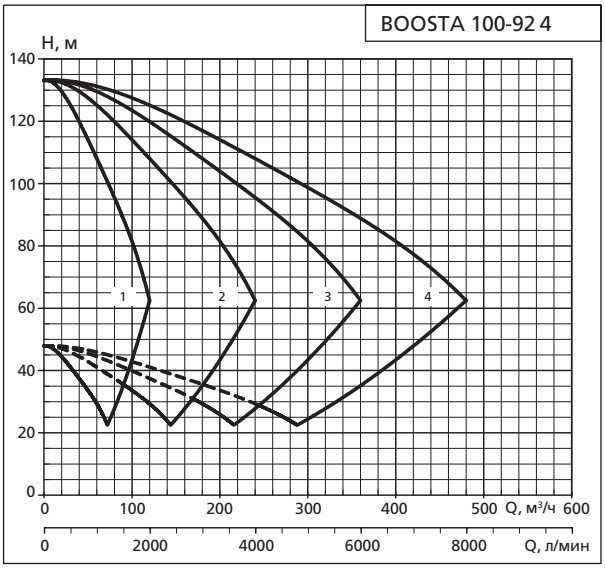

BOOSTA 125-125 1

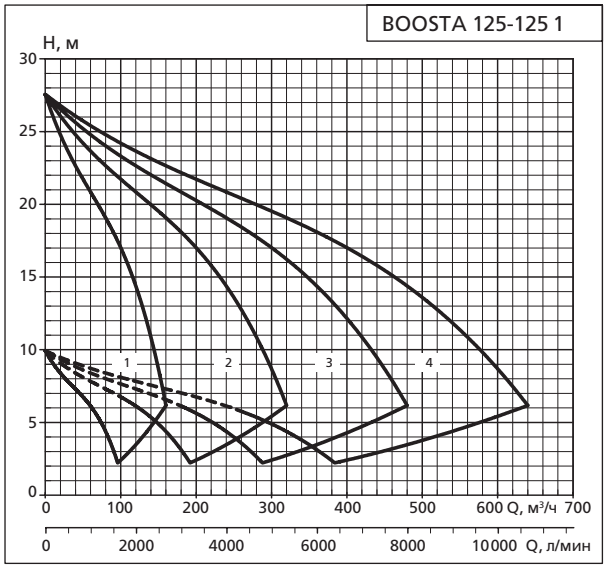

BOOSTA 125-125 2

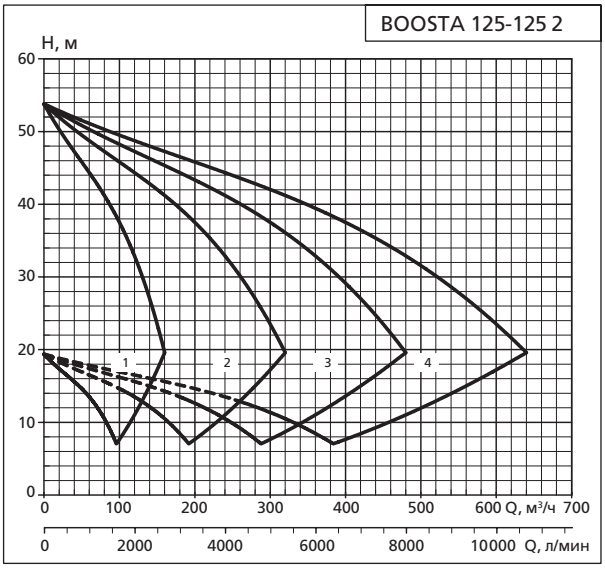

1. Характеристики не учитывают гидравлические потери в клапанах и трубопроводах. 2. На характеристиках показана работа от 1 до 4 насосов.
3. Характеристики приведены для жидкостей схожих с водой по плотности и кинематической вязкости.

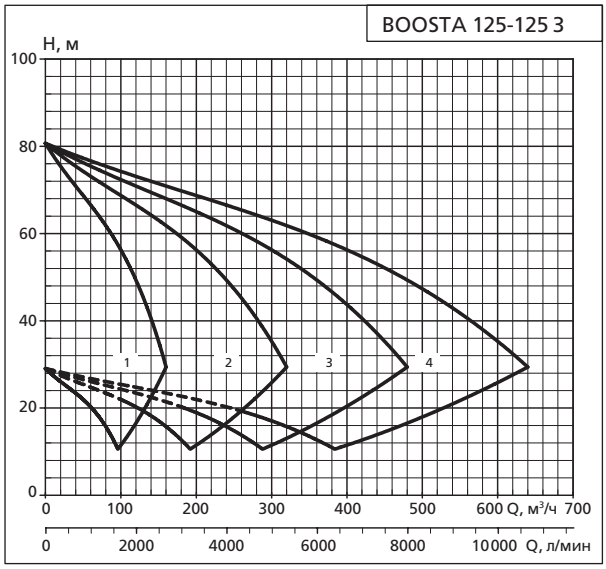

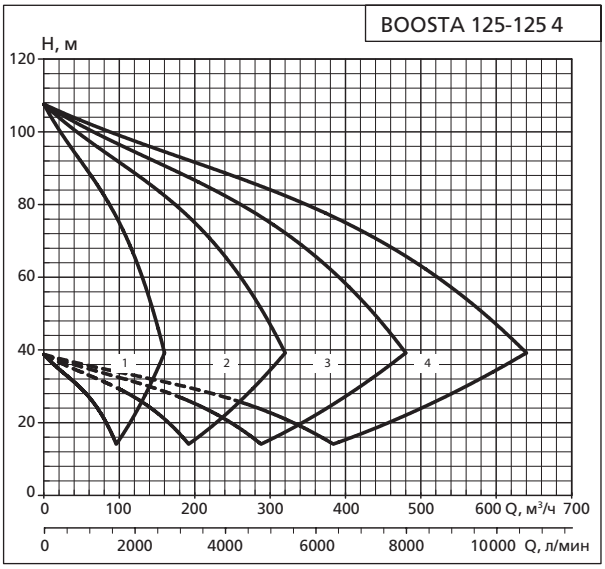

1. Характеристики не учитывают гидравлические потери в клапанах и трубопроводах. 2. На характеристиках показана работа от 1 до 4 насосов.
3. Характеристики приведены для жидкостей схожих с водой по плотности и кинематической вязкости.

ГАБАРИТНЫЕ РАЗМЕРЫ

APD … Boosta 25 -1 02 … 25

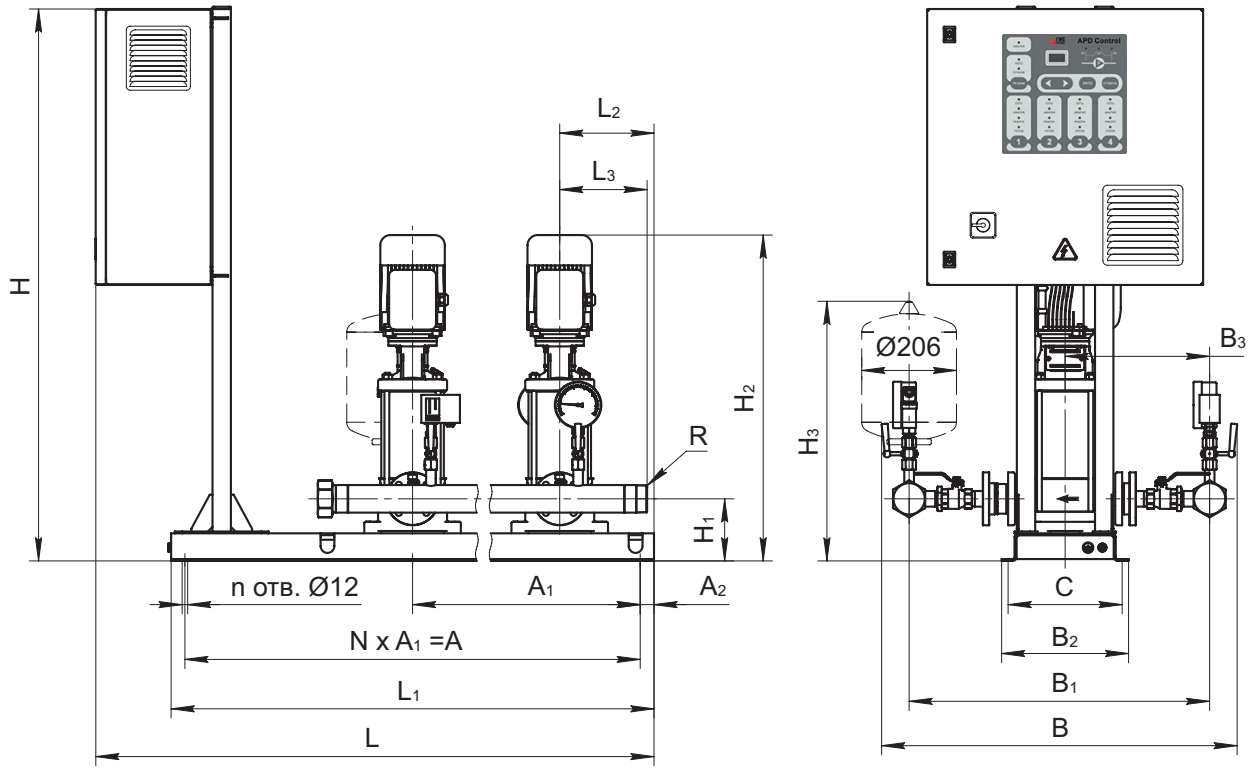

Модель насосного агрегата	Кол-во, шт	Размеры, мм																N	n	Соединен.	Электродвиг. ~3 x 380 В, 50 Гц		Масса агрег. кг, не более
		L	L_1	L_2	L_3	B	B_1	B_2	B_3	H	H_1	H_2	H_3	A	A_1	A_2	C				Мощн., кВт	Ток, А	
Boosta 25-102	2	1 174	1 050	205	190	770	650	276	314	1 200	135	547	630	990	495	30	248	2	6	R2	0,37	1,0	133
Boosta 25-103												547											134
Boosta 25-104												567											135
Boosta 25-105												587											135
Boosta 25-106												607											136
Boosta 25-107												627											137
Boosta 25-108												669									0,55	1,4	137
Boosta 25-109												689											138
Boosta 25-110												709											139
Boosta 25-111												729											140
Boosta 25-112												791									0,75	1,8	152
Boosta 25-113												811											152
Boosta 25-115												851											154
Boosta 25-117												891									1,1	2,6	161
Boosta 25-119												931											163
Boosta 25-122												991											165
Boosta 25-125												1 096									1,5	3,5	171

Модель насосного агрегата	Кол-во, шт	Размеры, мм																N	n	Соединен.	Электродвиг. ~3 x 380 В, 50 Гц		Масса агрег. кг, не более
		L	L_1	L_2	L_3	B	B_1	B_2	B_3	H	H_1	H_2	H_3	A	A_1	A_2	C				Мощн., кВт	Ток, А	
Boosta 25-102	3	1 474	1 350	205	190	770	650	276	314	1 200	135	547	630	1 290	645	30	248	2	6	R2	0,37	1,0	163
Boosta 25-103												547											164
Boosta 25-104												567											165
Boosta 25-105												587											167
Boosta 25-106												607											168
Boosta 25-107												627											169
Boosta 25-108												669									0,55	1,4	170
Boosta 25-109												689											171
Boosta 25-110												709											172
Boosta 25-111												729											173
Boosta 25-112												791									0,75	1,8	191
Boosta 25-113												811											192
Boosta 25-115												851											195
Boosta 25-117												891									1,1	2,6	205
Boosta 25-119												931											208
Boosta 25-122												991											211
Boosta 25-125												1 096									1,5	3,5	220
Boosta 25-102	4	1 794	1 670	205	190	770	650	276	314	1 200	135	547	635	1 611	537	30	248	3	8	R2 1/2	0,37	1,0	197
Boosta 25-103												547											199
Boosta 25-104												567											200
Boosta 25-105												587											202
Boosta 25-106												607											203
Boosta 25-107												627											205
Boosta 25-108												669									0,55	1,4	206
Boosta 25-109												689											207
Boosta 25-110												709											209
Boosta 25-111												729											211
Boosta 25-112												791									0,75	1,8	234
Boosta 25-113												811											236
Boosta 25-115												851											239
Boosta 25-117												891									1,1	2,6	253
Boosta 25-119												931											257
Boosta 25-122												991											261
Boosta 25-125												1 096									1,5	3,4	273

Примечания
1. Фактические размеры могут отличаться от заявленных в пределах ± 20мм. 2. При установке АУПД на виброопоры (тип - РСА или аналоги), размеры по высоте увеличатся на высоту виброопор. Для виброопор РСА-60М10: +22 мм, РСА-73М12: +30 мм. 3. Размеры Н3 и Ø206 для АУПД с установленным мембранным гидробаком на напорном коллекторе (объём 8 л, PN 16 бар).

APD … Boosta 25 -3 02 … 21

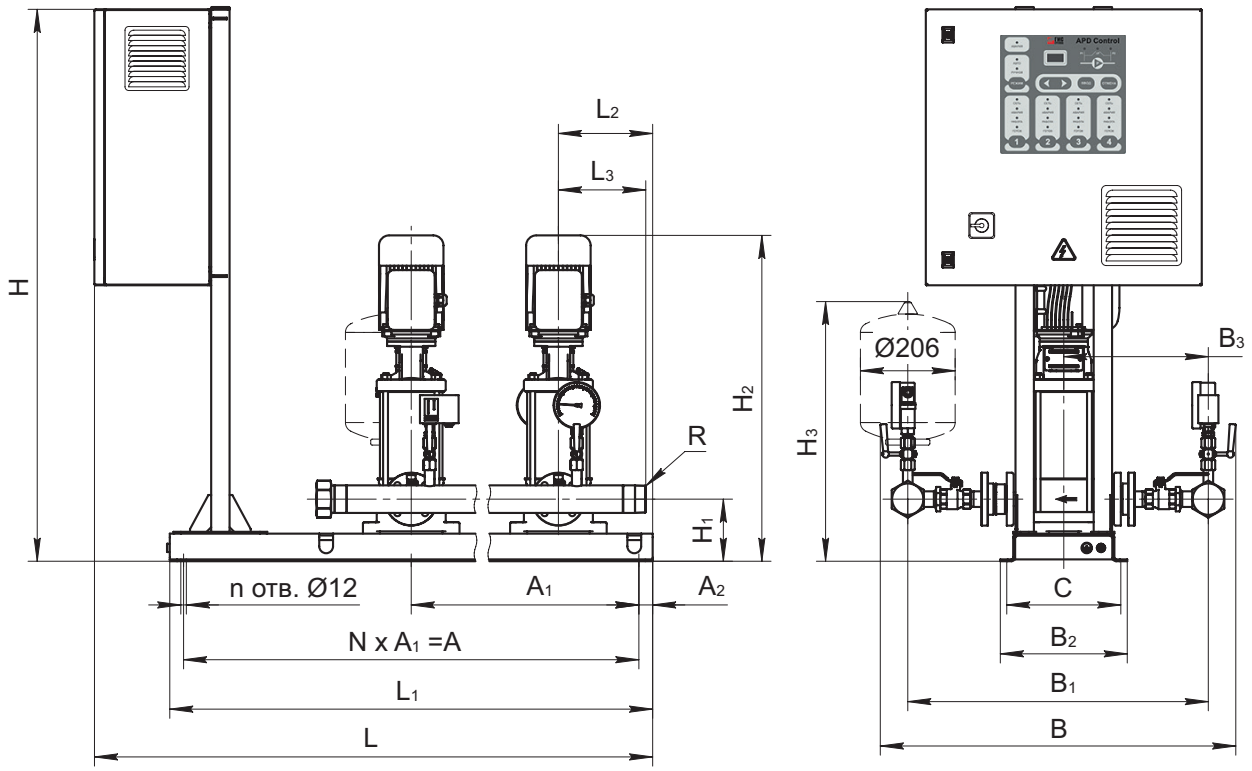

Модель насосного агрегата	Кол-во, шт	Размеры, мм																N	n	Соединен.	Электродвиг. ~3 x 380 В, 50 Гц		Масса агрег. кг, не более
		L	L1	L2	L3	B	B1	B2	B3	H	H1	H2	H3	A	A1	A2	C				Мощн., кВт	Ток, А	
Boosta 25-302	2	1 174	1 050	205	190	770	650	276	314	1 200	135	547	630	990	495	30	248	2	6	R2	0,37	1,0	133
Boosta 25-303												547											133
Boosta 25-304												567											134
Boosta 25-305												609									0,55	1,4	135
Boosta 25-306												629											140
Boosta 25-307												691									0,75	1,8	148
Boosta 25-308												711											149
Boosta 25-309												731									1,1	2,6	153
Boosta 25-310												751											154
Boosta 25-311												771											155
Boosta 25-312												791											156
Boosta 25-313												856									1,5	3,5	161
Boosta 25-314												876											162
Boosta 25-316												916											163
Boosta 25-319												976									2,2	4,9	176
Boosta 25-321												1 016											177
Boosta 25-302	3	1 474	1 350	205	190	770	650	276	314	1 200	135	547	630	1 290	645	30	248	2	6	R2	0,37	1,01	162
Boosta 25-303												547											164
Boosta 25-304												567											165
Boosta 25-305												609									0,55	1,4	166

Модель насосного агрегата	Кол-во, шт	Размеры, мм																N	n	Соединен.	Электродвиг. ~3 x 380 В, 50 Гц		Масса агрег. кг, не более
		L	L_1	L_2	L_3	B	B_1	B_2	B_3	H	H_1	H_2	H_3	A	A_1	A_2	C				Мощн., кВт	Ток, А	
Boosta 25-306	3	1 474	1 350	205	190	770	650	276	314	1 200	135	629	630	1 290	645	30	248	2	6	R2	0,55	1,4	173
Boosta 25-307												691									0,75	1,8	186
Boosta 25-308												711											187
Boosta 25-309												731									1,1	2,6	193
Boosta 25-310												751											195
Boosta 25-311												771											196
Boosta 25-312												791											198
Boosta 25-313												856									1,5	3,5	205
Boosta 25-314												876											207
Boosta 25-316												916											209
Boosta 25-319												976									2,2	4,9	227
Boosta 25-321												1 016											230
Boosta 25-302	4	1 794	1 670	205	190	770	650	276	324	1 200	135	547	635	1 611	537	30	248	3	8	R2 1/2	0,37	1,0	196
Boosta 25-303												547											198
Boosta 25-304												567											199
Boosta 25-305												609									0,55	1,4	201
Boosta 25-306												629											211
Boosta 25-307												691									0,75	1,8	227
Boosta 25-308												711											229
Boosta 25-309												731									1,1	2,6	237
Boosta 25-310												751											239
Boosta 25-311												771											241
Boosta 25-312												791											244
Boosta 25-313												856									1,5	3,5	253
Boosta 25-314												876											255
Boosta 25-316												916											258
Boosta 25-319												976									2,2	4,9	283
Boosta 25-321												1 016											286

Примечания
1. Фактические размеры могут отличаться от заявленных в пределах ± 20мм. 2. При установке АУПД на виброопоры (тип - РСА или аналоги), размеры по высоте увеличатся на высоту виброопор. Для виброопор РСА-60М10: +22 мм, РСА-73М12: +30 мм. 3. Размеры Н3 и Ø206 для АУПД с установленным мембранным гидробаком на напорном коллекторе (объём 8 л, PN 16 бар).

APD … Boosta 32 -5 02 … 21

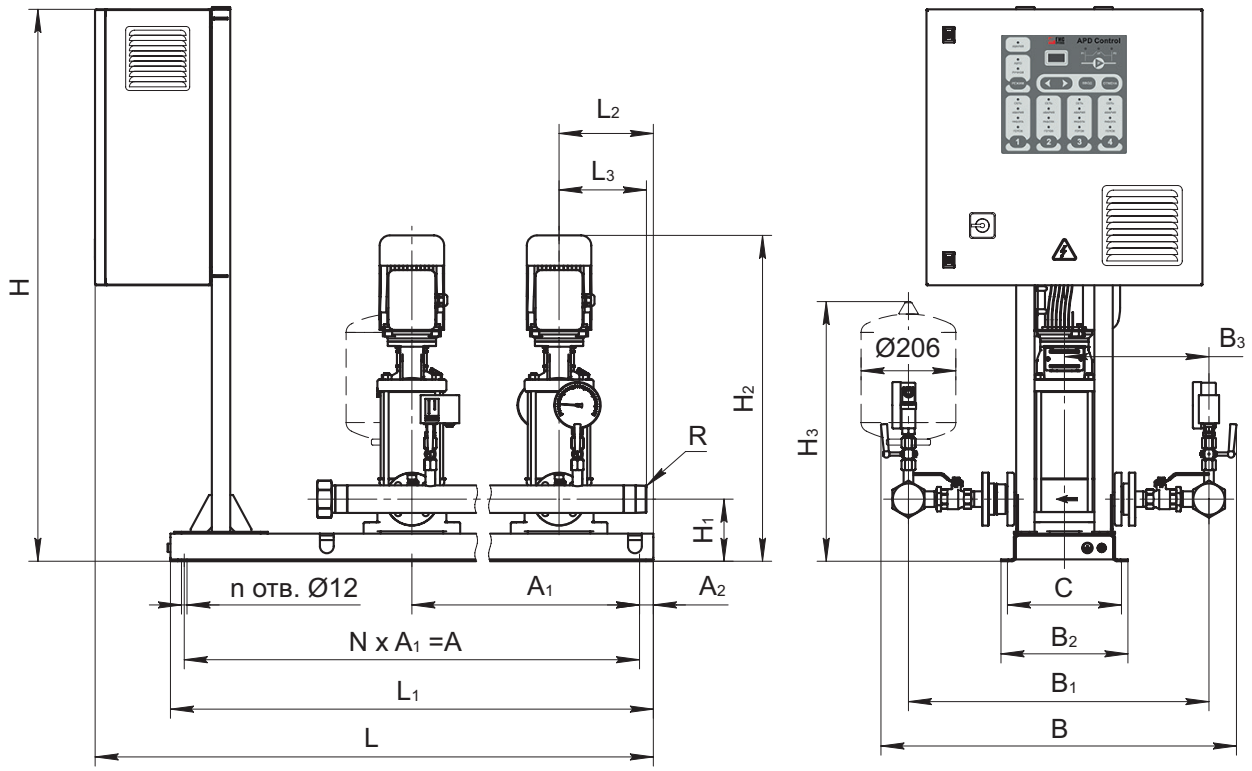

Модель насосного агрегата	Кол-во, шт	Размеры, мм																N	n	Соединен.	Электродвиг. ~3 x 380 В, 50 Гц		Масса агрег. кг, не более
		L	L_1	L_2	L_3	B	B_1	B_2	B_3	H	H_1	H_2	H_3	A	A_1	A_2	C				Мощн., кВт	Ток, А	
Boosta 32-502	2	1 174	1 050	205	190	790	670	276	322	1 200	135	537	630	990	495	30	248	2	6	R2	0,37	1,0	133
Boosta 32-503												584									0,55	1,4	138
Boosta 32-504												609											139
Boosta 32-505												639									0,75	1,8	147
Boosta 32-506												701									1,1	2,6	152
Boosta 32-507												726											153
Boosta 32-508												751											154
Boosta 32-509												821									1,5	3,5	159
Boosta 32-510												846											160
Boosta 32-511												871											161
Boosta 32-512												896									2,2	4,9	172
Boosta 32-513												921											173
Boosta 32-514												946											173
Boosta 32-515												971											174
Boosta 32-516												996											175
Boosta 32-518		1 214										1 056									3,0	6,3	185
Boosta 32-521												1 131											188
Boosta 32-502	3	1 474	1 350	205	190	790	670	276	322	1 200	135	537	630	1 290	645	30	248	2	6	R2	0,37	1,0	164
Boosta 32-503												584									0,55	1,4	171
Boosta 32-504												609											172
Boosta 32-505												639									0,75	1,8	184

Модель насосного агрегата	Кол-во, шт	Размеры, мм																N	n	Соединен.	Электродвиг. ~3 x 380 В, 50 Гц		Масса агрег. кг, не более
		L	L_1	L_2	L_3	B	B_1	B_2	B_3	H	H_1	H_2	H_3	A	A_1	A_2	C				Мощн., кВт	Ток, А	
Boosta 32-506	3	1 474	1 350	205	190	790	670	276	322	1 200	135	701	630	1 290	645	30	248	2	6	R2	1,1	2,6	191
Boosta 32-507												726											193
Boosta 32-508												751											195
Boosta 32-509												821									1,5	3,5	202
Boosta 32-510												846											204
Boosta 32-511												871											205
Boosta 32-512												896									2,2	4,9	221
Boosta 32-513												921											222
Boosta 32-514												946											224
Boosta 32-515												971											225
Boosta 32-516												996											227
Boosta 32-518		1 514										1 056									3,0	6,3	241
Boosta 32-521												1 131											245
Boosta 32-502	4	1 794	1 670	205	190	790	670	276	324	1 200	135	537	635	1 611	537	30	248	3	8	R2 1/2	0,37	1,0	198
Boosta 32-503												584									0,55	1,4	208
Boosta 32-504												609											209
Boosta 32-505												639									0,75	1,8	225
Boosta 32-506												701									1,1	2,6	235
Boosta 32-507												726											237
Boosta 32-508												751											239
Boosta 32-509												821									1,5	3,5	249
Boosta 32-510												846											251
Boosta 32-511												871											253
Boosta 32-512												896									2,2	4,9	274
Boosta 32-513												921											276
Boosta 32-514												946											278
Boosta 32-515												971											280
Boosta 32-516												996											282
Boosta 32-518		1 834										1 056									3,0	6,3	301
Boosta 32-521												1 131											307

Примечания
1. Фактические размеры могут отличаться от заявленных в пределах ± 20мм. 2. При установке АУПД на виброопоры (тип - РСА или аналоги), размеры по высоте увеличатся на высоту виброопор. Для виброопор РСА-60М10: +22 мм, РСА-73М12: +30 мм. 3. Размеры Н3 и Ø206 для АУПД с установленным мембранным гидробаком на напорном коллекторе (объём 8 л, PN 16 бар).

APD … Boosta 40 -10 01 … 13

Рис. 1

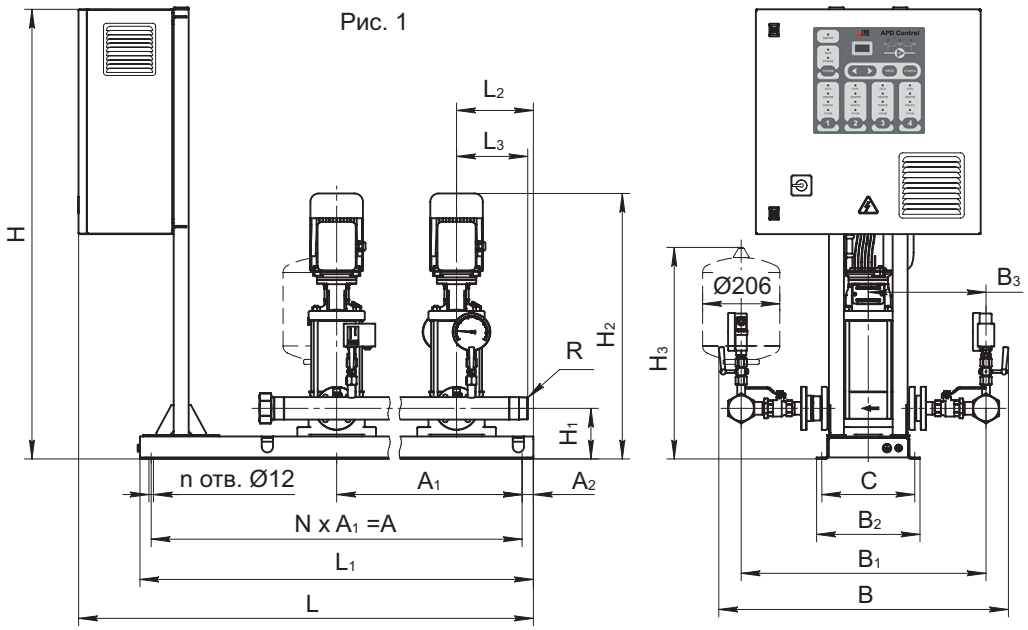

Модель насосного агрегата	Кол-во, шт	Размеры, мм																N	n	Соединен.	Электродвиг. ~3 x 380 В, 50 Гц		Масса агрег. кг, не более
		L	L_1	L_2	L_3	B	B_1	B_2	B_3	H	H_1	H_2	H_3	A	A_1	A_2	C				Мощн., кВт	Ток, А	
Boosta 40-1001	2	1 174	1 050	205	180	920	800	276	384	1 200	140	680	645	990	495	30	248	2	6	R2 1/2	0,75	1,8	225
Boosta 40-1002												680											227
Boosta 40-1003												712									1,1	2,6	232
Boosta 40-1004												789									1,5	3,5	239
Boosta 40-1005												821									2,2	4,9	250
Boosta 40-1006												853											253
Boosta 40-1007		1 214										895									3,0	6,3	262
Boosta 40-1008												927											264
Boosta 40-1009												980									4,0	8,2	276
Boosta 40-1010												1 012											278
Boosta 40-1011												1 044											281
Boosta 40-1013												1 231									5,5	11,1	319
Boosta 40-1001	3	1 474	1 350	205	180	920	800	276	384	1 200	140	680	645	1 290	645	30	248	2	6	R2 1/2	0,75	1,8	286
Boosta 40-1002												680											289
Boosta 40-1003												712									1,1	2,6	297
Boosta 40-1004												789									1,5	3,5	307
Boosta 40-1005												821									2,2	4,9	324
Boosta 40-1006												853											328
Boosta 40-1007		1 514										895									3,0	6,3	342
Boosta 40-1008												927											344
Boosta 40-1009												980									4,0	8,2	363
Boosta 40-1010												1 012											366
Boosta 40-1011												1 044											370
Boosta 40-1013		1 614										1 231									5,5	11,1	427

Примечания
1. Фактические размеры могут отличаться от заявленных в пределах ± 20мм. 2. При установке АУПД на виброопоры (тип - РСА или аналоги), размеры по высоте увеличатся на высоту виброопор. Для виброопор РСА-60М10: +22 мм, РСА-73М12: +30 мм. 3. Размеры Н3 и Ø206 для АУПД с установленным мембранным гидробаком на напорном коллекторе (объём 8 л, PN 16 бар).

APD … Boosta 40 -10 01 … 13 ЧР

Рис. 2

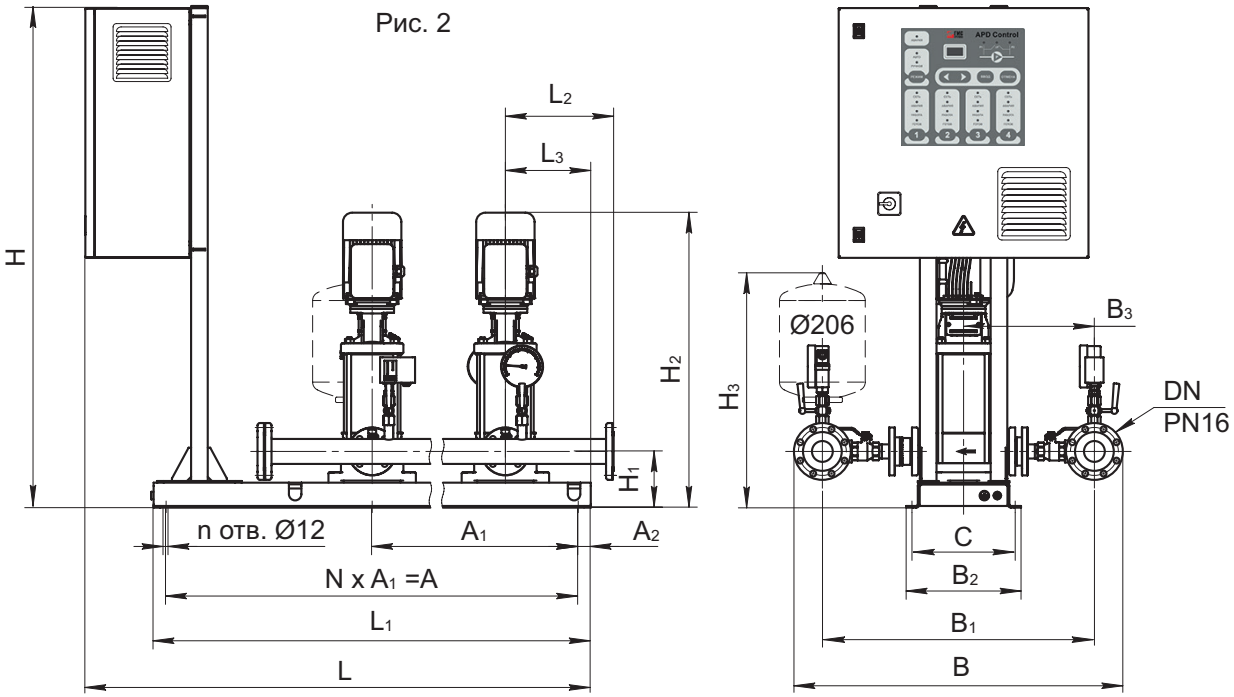

Модель насосного агрегата	Кол-во, шт	Размеры, мм																N	n	Соединен.	Электродвиг. ~3 x 380 В, 50 Гц		Масса агрег. кг, не более
		L	L_1	L_2	L_3	B	B_1	B_2	B_3	H	H_1	H_2	H_3	A	A_1	A_2	C				Мощн., кВт	Ток, А	
Boosta 40-1001	4	1 794	1 670	205	225	995	800	276	413	1 200	140	680	645	1 611	537	30	248	3	8	DN 80	0,75	1,8	351
Boosta 40-1002												680											355
Boosta 40-1003												712									1,1	2,6	365
Boosta 40-1004												789									1,5	3,5	379
Boosta 40-1005												821									2,2	4,9	402
Boosta 40-1006												853											407
Boosta 40-1007		1 834										895									3,0	6,3	425
Boosta 40-1008												927											429
Boosta 40-1009												980									4,0	8,2	454
Boosta 40-1010												1 012											458
Boosta 40-1011												1 044											463
Boosta 40-1013		1 934										1 231									5,5	11,1	539

Примечания
1. Фактические размеры могут отличаться от заявленных в пределах ± 20мм. 2. При установке АУПД на виброопоры (тип - РСА или аналоги), размеры по высоте увеличатся на высоту виброопор. Для виброопор РСА-60М10: +22 мм, РСА-73М12: +30 мм. 3. Размеры Н3 и Ø206 для АУПД с установленным мембранным гидробаком на напорном коллекторе (объём 8 л, PN 16 бар).

APD … Boosta 50 -15 01 … 10

Рис. 1

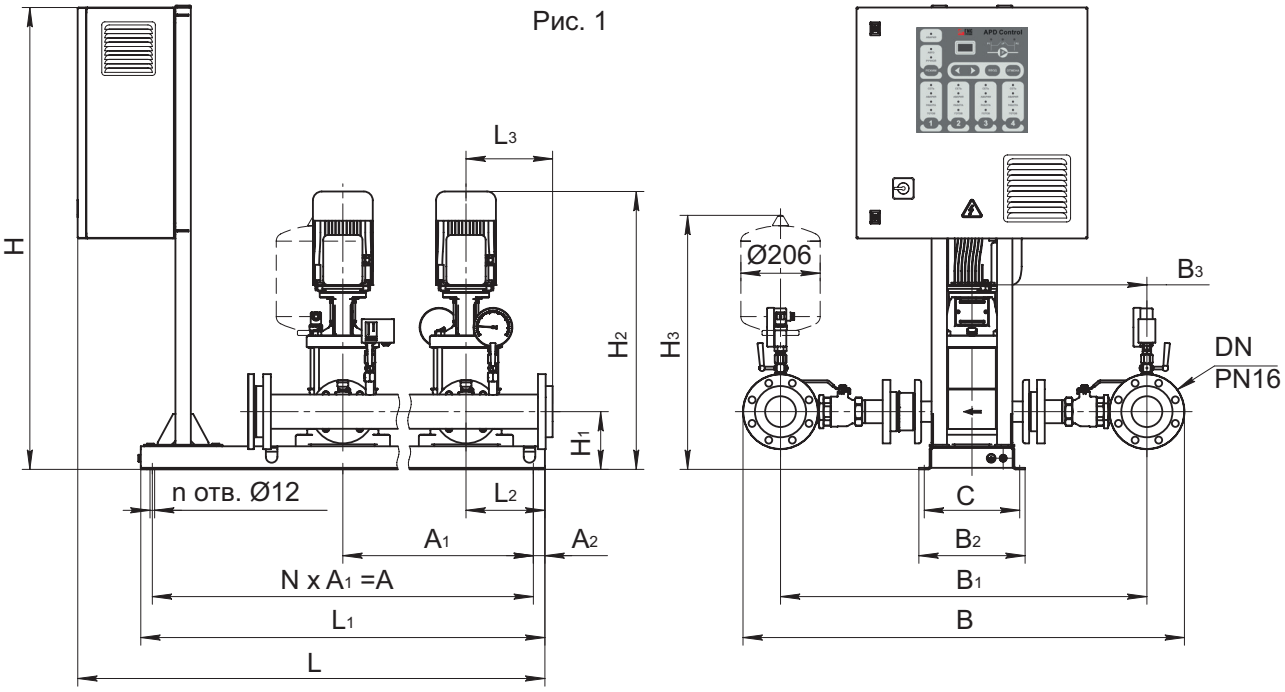

Модель насосного агрегата	Кол-во, шт	Размеры, мм																	N	n	n_1	Соединен.	Электродвиг. ~3 x 380 В, 50 Гц		Масса агрег. кг, не более
		L	L_1	L_2	L_3	B	B_1	B_2	B_3	H	H_1	H_2	H_3	A	A_1	A_2	a	C					Мощн., кВт	Ток, А	
Boosta 50-1501	2	1 174	1 050	205	225	1 145	950	276	454	1 200	150	722	660	990	495	30	-	248	2	6	-	DN 80	1,1	2,6	212
Boosta 50-1502												767											2,2	4,9	220
Boosta 50-1503		1 214										825											3,0	6,3	225
Boosta 50-1504												894											4,0	8,2	232
Boosta 50-1505												942													233
Boosta 50-1501	3	1 474	1 350	205	225	1 165	950	276	454	1 200	150	722	660	1 290	645	30	-	248	2	6	-	DN 100	1,1	2,6	310
Boosta 50-1502												767											2,2	4,9	334
Boosta 50-1503		1 514										825											3,0	6,3	350
Boosta 50-1504												894											4,0	8,2	370
Boosta 50-1505												942													374
Boosta 50-1501	4	1 794	1 670	205	225	1 165	950	276	454	1 200	150	722	660	1 611	537	30	-	248	3	8	-	DN 100	1,1	2,6	367
Boosta 50-1502												767											2,2	4,9	399
Boosta 50-1503		1 834										825											3,0	6,3	420
Boosta 50-1504												894											4,0	8,2	447
Boosta 50-1505												942													452

Примечания
1. Фактические размеры могут отличаться от заявленных в пределах ± 20мм. 2. При установке АУПД на виброопоры (тип - РСА или аналоги), размеры по высоте увеличатся на высоту виброопор. Для виброопор РСА-60М10: +22 мм, РСА-73М12: +30 мм. 3. Размеры Н3 и Ø206 для АУПД с установленным мембранным гидробаком на напорном коллекторе (объём 8 л, PN 16 бар).

APD … Boosta 50 -15 01 … 10

Рис. 2

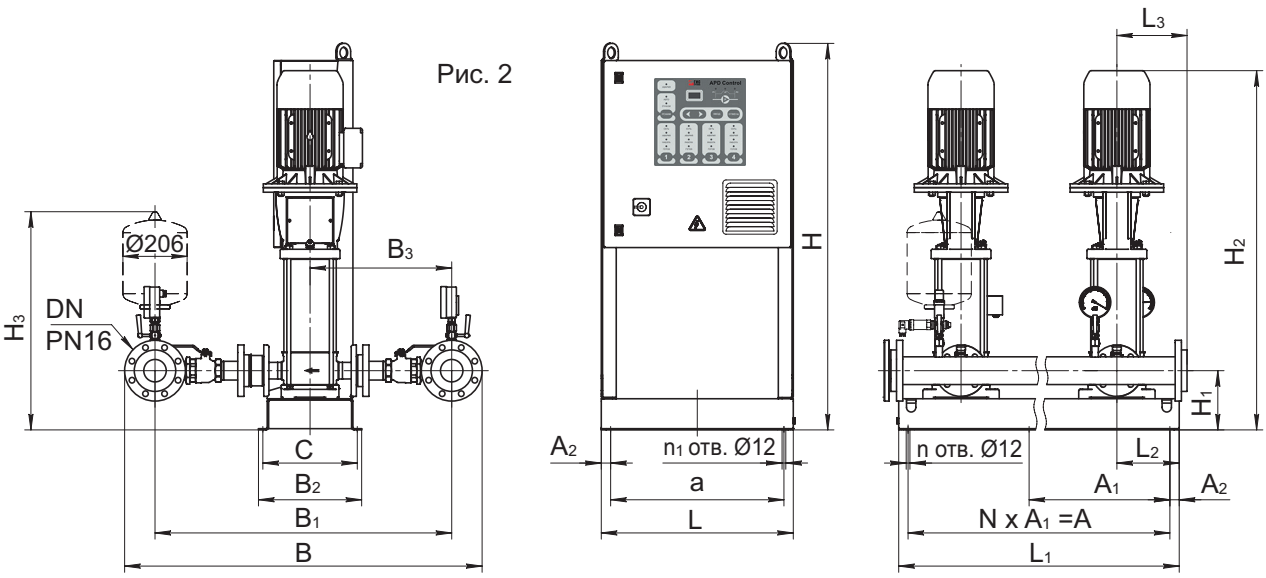

Модель насосного агрегата	Кол-во, шт	Размеры, мм																	N	n	n1	Соединен.	Электродвиг. ~3 x 380 В, 50 Гц		Масса агрег. кг, не более
		L	L1	L2	L3	B	B1	B2	B3	H	H1	H2	H3	A	A1	A2	a	C					Мощн., кВт	Ток, А	
Boosta 50-1506	2	616	900	200	225	1 145	950	331	454	1 240	190	1 153	700	840	-	30	556	303	-	4	4	DN 80	5,5	11,1	294
Boosta 50-1507												1 201													295
Boosta 50-1508												1 241											7,5	14,9	315
Boosta 50-1509												1 289													317
Boosta 50-1510										1 455		1 428											11,0	21,3	335
Boosta 50-1506	3	616	1 400	200	225	1 165	950	331	454	1 240	190	1 153	700	1 340	670	30	556	303	2	6	4	DN 100	5,5	11,1	480
Boosta 50-1507												1 201													483
Boosta 50-1508												1 241											7,5	14,9	543
Boosta 50-1509												1 289													549
Boosta 50-1510										1 455		1 428											11,0	21,3	603
Boosta 50-1506	4	616	1 900	200	225	1 165	950	331	454	1 240	190	1 153	700	1 839	613	30	556	303	3	8	4	DN 100	5,5	11,1	575
Boosta 50-1507												1 201													579
Boosta 50-1508												1 241											7,5	14,9	659
Boosta 50-1509												1 289													667
Boosta 50-1510		816								1 895		1 428					756						11,0	21,3	739

Примечания
1. Фактические размеры могут отличаться от заявленных в пределах ± 20мм. 2. При установке АУПД на виброопоры (тип - РСА или аналоги), размеры по высоте увеличатся на высоту виброопор. Для виброопор РСА-60М10: +22 мм, РСА-73М12: +30 мм. 3. Размеры Н3 и Ø206 для АУПД с установленным мембранным гидробаком на напорном коллекторе (объём 8 л, PN 16 бар).

APD … Boosta 50 -22 01 … 10

Рис. 1

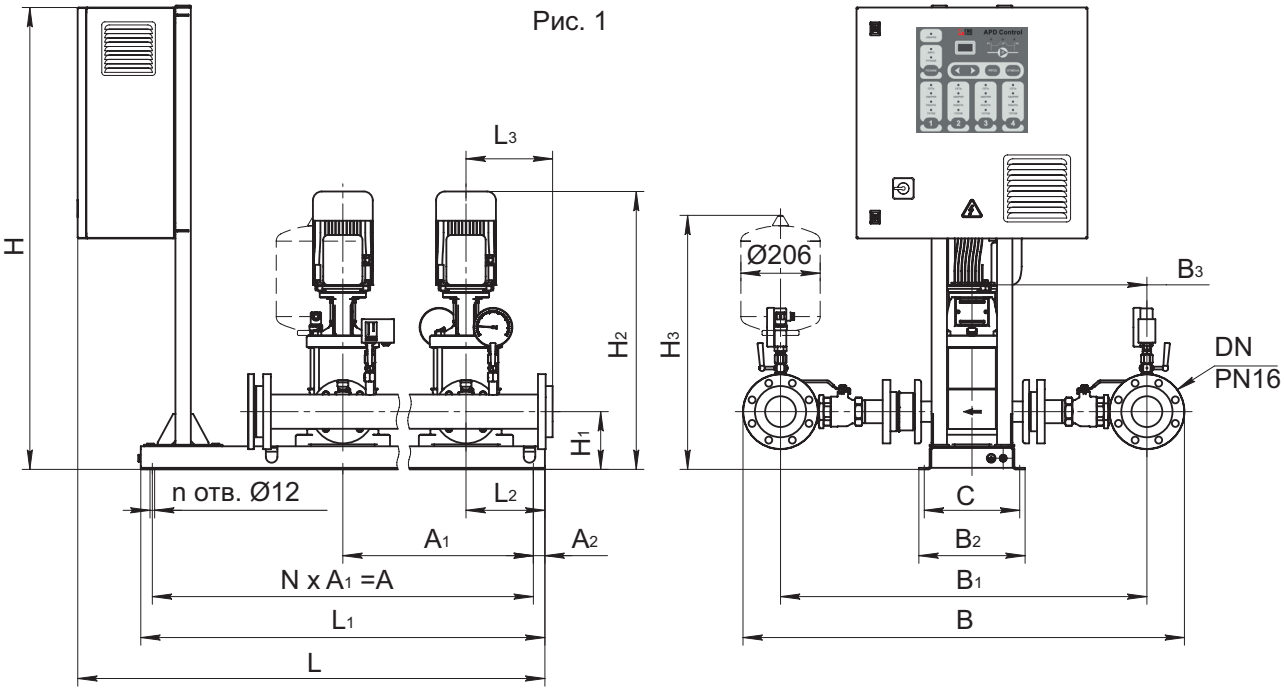

Модель насосного агрегата	Кол-во, шт	Размеры, мм																	N	n	n_1	Соединен.	Электродвиг. ~3 x 380 В, 50 Гц		Масса агрег. кг, не более
		L	L_1	L_2	L_3	B	B_1	B_2	B_3	H	H_1	H_2	H_3	A	A_1	A_2	a	C					Мощн., кВт	Ток, А	
Boosta 50-22 01	2	1 174	1 050	205	225	1 145	950	276	454	1 200	150	722	660	990	495	30	-	248	2	6	-	DN 80	1,1	2,6	212
Boosta 50-22 02												767											2,2	4,9	220
Boosta 50-22 03		1 214										825											3,0	6,3	225
Boosta 50-22 04												894											4,0	8,2	232
Boosta 50-22 01	3	1 474	1 350	205	225	1 165	950	276	454	1 200	150	722	660	1 290	645	30	-	248	2	6	-	DN 100	1,1	2,6	311
Boosta 50-22 02												767											2,2	4,9	336
Boosta 50-22 03		1 514										825											3,0	6,3	351
Boosta 50-22 04												894											4,0	8,2	371
Boosta 50-22 01	4	1 794	1 670	205	225	1 165	950	276	454	1 200	150	722	660	1 611	537	30	-	248	3	8	-	DN 100	1,1	2,6	368
Boosta 50-22 02												767											2,2	4,9	402
Boosta 50-22 03		1 834										825											3,0	6,3	422
Boosta 50-22 04												894											4,0	8,2	448

Примечания
1. Фактические размеры могут отличаться от заявленных в пределах ± 20мм. 2. При установке АУПД на виброопоры (тип - РСА или аналоги), размеры по высоте увеличатся на высоту виброопор. Для виброопор РСА-60М10: +22 мм, РСА-73М12: +30 мм. 3. Размеры Н3 и Ø206 для АУПД с установленным мембранным гидробаком на напорном коллекторе (объём 8 л, PN 16 бар).

APD … Boosta 50 -22 01 … 10

Рис. 2

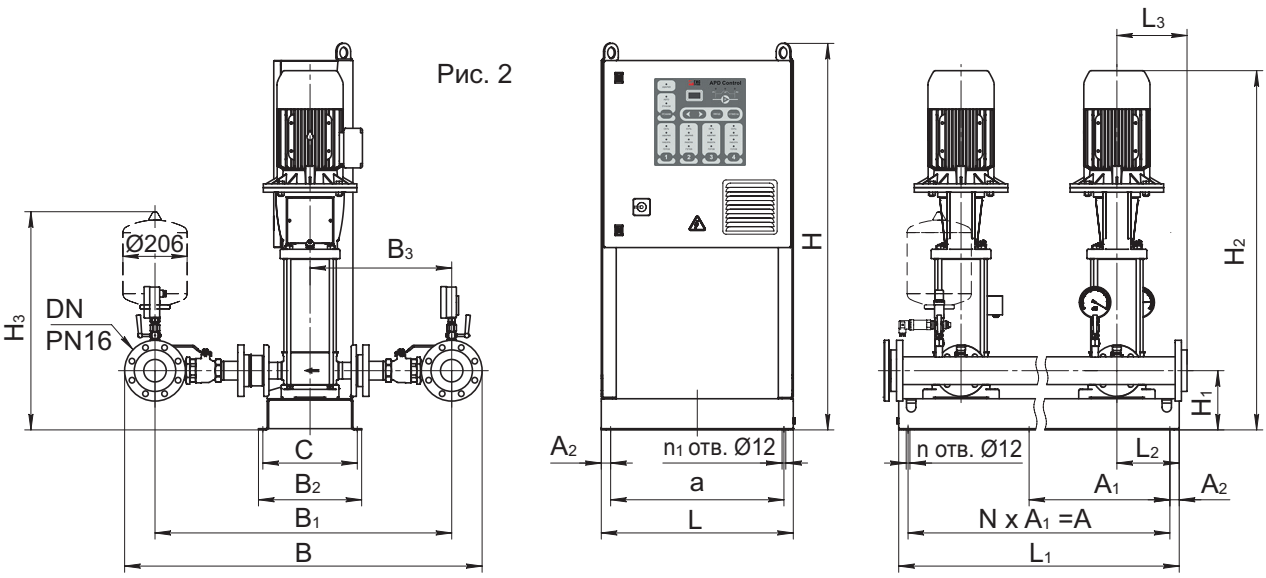

Модель насосного агрегата	Кол-во, шт	Размеры, мм																	N	n	n1	Соединен.	Электродвиг. ~3 x 380 В, 50 Гц		Масса агрег. кг, не более
		L	L1	L2	L3	B	B1	B2	B3	H	H1	H2	H3	A	A1	A2	a	C					Мощн., кВт	Ток, А	
Boosta 50-22 05	2	616	900	200	225	1 145	950	331	454	1 240	190	1 065	700	840	-	30	556	303	-	4	4	DN 80	5,5	11,1	250
Boosta 50-22 06												1 145											7,5	14,9	311
Boosta 50-22 07												1 193													313
Boosta 50-22 08												1 332											11,0	21,3	331
Boosta 50-22 09												1 380													332
Boosta 50-22 10										1 455		1 428													334
Boosta 50-22 05	3	616	1 400	200	225	1 165	950	331	454	1 240	190	1 065	700	1 340	670	30	556	303	2	6	4	DN 100	5,5	11,1	425
Boosta 50-22 06												1 145											7,5	14,9	531
Boosta 50-22 07												1 193													537
Boosta 50-22 08												1 332											11,0	21,3	591
Boosta 50-22 09												1 380													594
Boosta 50-22 10										1 455		1 428													600
Boosta 50-22 05	4	616	1 900	200	225	1 165	950	331	454	1 240	190	1 065	700	1 839	613	30	556	303	3	8	4	DN 100	5,5	11,1	520
Boosta 50-22 06												1 145											7,5	14,9	643
Boosta 50-22 07												1 193													651
Boosta 50-22 08												1 332											11,0	21,3	723
Boosta 50-22 09												1 380													727
Boosta 50-22 10		816								1 895		1 428					756								735

Примечания

1. Фактические размеры могут отличаться от заявленных в пределах ± 20мм. 2. При установке АУПД на виброопоры (тип - РСА или аналоги), размеры по высоте увеличатся на высоту виброопор. Для виброопор РСА-60М10: +22 мм, РСА-73М12: +30 мм. 3. Размеры Н3 и Ø206 для АУПД с установленным мембранным гидробаком на напорном коллекторе (объём 8 л, PN 16 бар).

APD … Boosta 65 -33 1/1A …7/2A

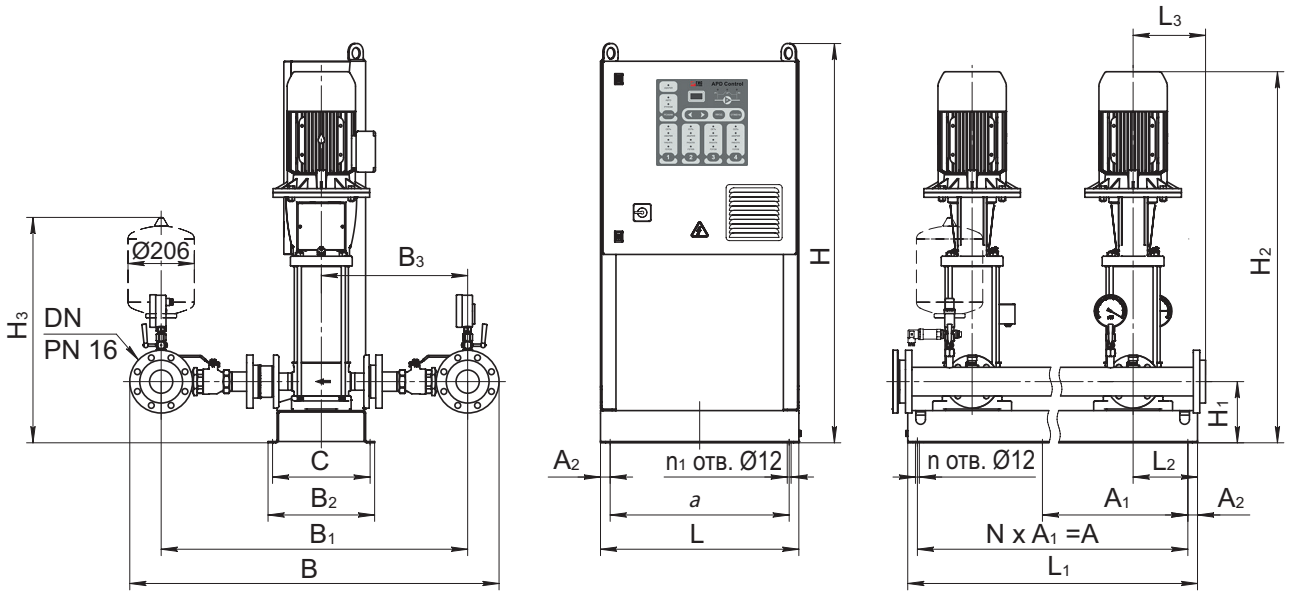

Модель насосного агрегата	Кол-во, шт	Размеры, мм																	N	n	n1	Соединен.	Электродвиг. ~3 x 380 В, 50 Гц		Масса агрег. кг, не более
		L	L1	L2	L3	B	B1	B2	B3	H	H1	H2	H3	A	A1	A2	a	C					Мощн., кВт	Ток, А	
Boosta 65-33 1/1A	2	616	900	200	225	1 165	950	331	370	1 240	205	887	730	840	-	30	556	303	-	4	4	DN 100	2,2	4,9	304
Boosta 65-33 1												887											3,0	6,3	304
Boosta 65-33 2/2A												983											4,0	8,2	323
Boosta 65-33 2/1A												983													323
Boosta 65-33 2												1 059											5,5	11,1	355
Boosta 65-33 3/2A												1 134													364
Boosta 65-33 3/1A												1 126											7,5	14,9	400
Boosta 65-33 3												1 126													400
Boosta 65-33 4/2A												1 201													408
Boosta 65-33 4/1A												1 297											11,0	21,3	444
Boosta 65-33 4										1 455		1 297													444
Boosta 65-33 5/2A												1 372													452
Boosta 65-33 5/1A												1 372													452
Boosta 65-33 5												1 438											15,0	28,8	516
Boosta 65-33 6 /2A												1 513													524
Boosta 65-33 6 /1A												1 513													524
Boosta 65-33 6												1 513													524
Boosta 65-33 7 /2A												1 588													530
Boosta 65-33 1/1A	3	616	1 400	200	245	1 230	950	331	370	1 240	205	887	755	1 340	670	30	556	303	2	6	4	DN 150	2,2	4,9	404
Boosta 65-33 1												887											3,0	6,3	404
Boosta 65-33 2/2A												983											4,0	8,2	433
Boosta 65-33 2/1A												983													433
Boosta 65-33 2												1 059											5,5	11,1	481
Boosta 65-33 3/2A												1 134													494
Boosta 65-33 3/1A												1 126											7,5	14,9	548
Boosta 65-33 3												1 126													548

Модель насосного агрегата	Кол-во, шт	Размеры, мм																	N	n	n_1	Соединен.	Электродвиг. ~3 x 380 В, 50 Гц		Масса агрег. кг, не более
		L	L_1	L_2	L_3	B	B_1	B_2	B_3	H	H_1	H_2	H_3	A	A_1	A_2	a	C					Мощн., кВт	Ток, А	
Boosta 65-33 4/2A	3	616	1 400	200	245	1 230	950	331	370	1 240	205	1 201	755	1 340	670	30	556	303	2	6	4	DN 150	7,5	14,9	560
Boosta 65-33 4/1A										1 455		1 297											11,0	21,3	614
Boosta 65-33 4												1 297													614
Boosta 65-33 5/2A												1 372													626
Boosta 65-33 5/1A												1 372													626
Boosta 65-33 5												1 438											15,0	28,8	722
Boosta 65-33 6 /2A												1 513													734
Boosta 65-33 6 /1A												1 513													734
Boosta 65-33 6												1 513													734
Boosta 65-33 7 /2A												1 588													743
Boosta 65-33 1/1A	4	616	1 900	200	245	1 230	950	331	370	1 240	205	887	755	1 842	614	30	556	303	3	8	4	DN 150	2,2	4,9	502
Boosta 65-33 1												887											3,0	6,3	502
Boosta 65-33 2/2A												983											4,0	8,2	540
Boosta 65-33 2/1A												983													540
Boosta 65-33 2												1 059											5,5	11,1	604
Boosta 65-33 3/2A												1 134													622
Boosta 65-33 3/1A												1 126											7,5	14,9	694
Boosta 65-33 3												1 126													694
Boosta 65-33 4/2A												1 201													710
Boosta 65-33 4/1A												1 297											11,0	21,3	782
Boosta 65-33 4												1 297													782
Boosta 65-33 5/2A												1 372													798
Boosta 65-33 5/1A												1 372													798
Boosta 65-33 5		816								1 895		1 438					756						15,0	28,8	926
Boosta 65-33 6 /2A												1 513													942
Boosta 65-33 6 /1A												1 513													942
Boosta 65-33 6												1 513													942
Boosta 65-33 7 /2A												1 588													954

Примечания
1. Фактические размеры могут отличаться от заявленных в пределах ± 20мм. 2. При установке АУПД на виброопоры (тип - РСА или аналоги), размеры по высоте увеличатся на высоту виброопор. Для виброопор РСА-60М10: +22 мм, РСА-73М12: +30 мм. 3. Размеры Н3 и Ø206 для АУПД с установленным мембранным гидробаком на напорном коллекторе (объём 8 л, PN 16 бар).

APD 2 Boosta 80-46 1/1A…6

1/2

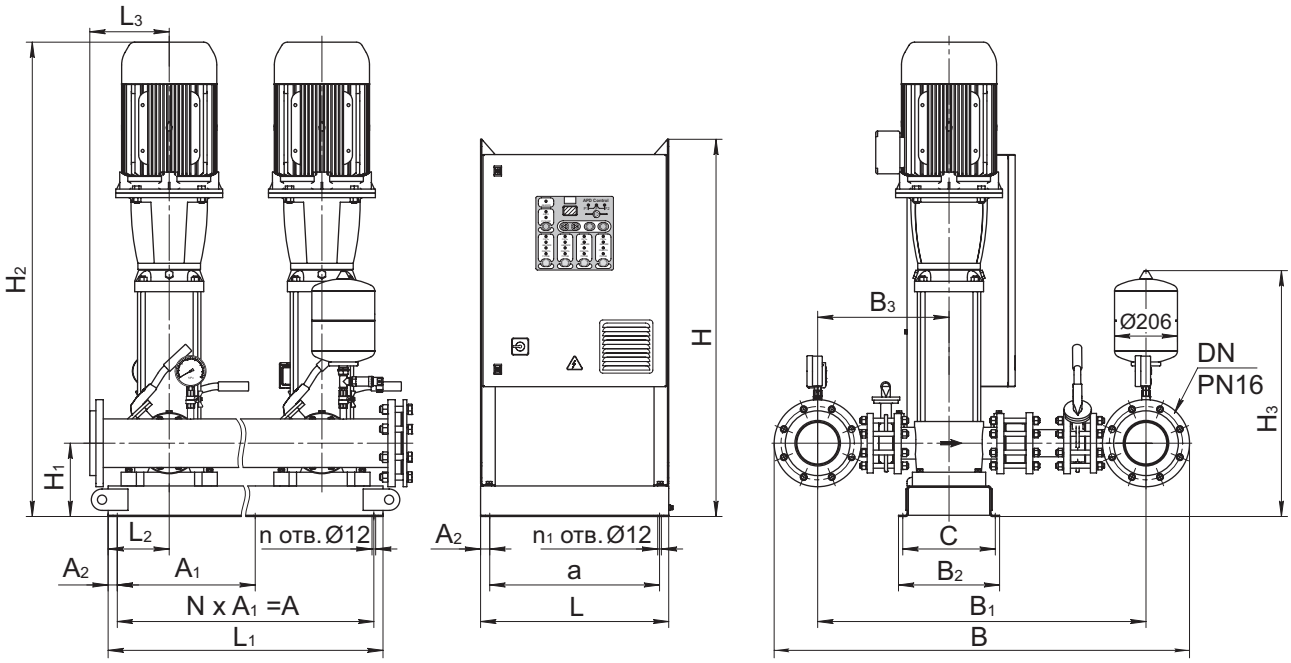

Модель насосного агрегата	Кол-во, шт	Размеры, мм																	N	n	n1	Соединен.	Электродвиг. ~3x380 В, 50 Гц		Масса агрег. кг, не более
		L	L1	L2	L3	B	B1	B2	B3	H	H1	H2	H3	A	A1	A2	a	C					Мощн., кВт	Ток, А	
Boosta 80-46 1/1A	2	616	900	200	260	1 360	1075	331	430	1 240	240	927	805	840	–	30	556	303	–	4	4	DN 150	3,0	6,3	390
Boosta 80-46 1										1 240		948											4,0	8,2	400
Boosta 80-46 2/2A										1 240		1 099											5,5	11,1	440
Boosta 80-46 2										1 240		1 091											7,5	14,9	475
Boosta 80-46 3/2A										1 455		1 262											11,0	21,3	525
Boosta 80-46 3												1 262											11,0	21,3	525
Boosta 80-46 4/2A												1 403											15,0	28,8	600
Boosta 80-46 4												1 403											15,0	28,8	600
Boosta 80-46 5/2A												1 478											18,5	35,1	625
Boosta 80-46 5												1 478											18,5	35,1	625
Boosta 80-46 6/2A												1 553											22,0	39,4	655
Boosta 80-46 6												1 553											22,0	39,4	655
Boosta 80-46 1/1A	3	616	1 400	200	260	1 415	1075	331	430	1 240	240	927	845	1 340	670	30	556	303	2	6	4	DN 200	3,0	6,3	562
Boosta 80-46 1												948											4,0	8,2	580
Boosta 80-46 2/2A												1 099											5,5	11,1	640
Boosta 80-46 2												1 091											7,5	14,9	695
Boosta 80-46 3/2A										1 455		1 262											11,0	21,3	765
Boosta 80-46 3												1 262											11,0	21,3	765
Boosta 80-46 4/2A												1 403											15,0	28,8	872
Boosta 80-46 4												1 403											15,0	28,8	872
Boosta 80-46 5/2A												1 478											18,5	35,1	910
Boosta 80-46 5												1 478											18,5	35,1	910
Boosta 80-46 6/2A		816								1 895		1 553					756						22,0	39,4	980
Boosta 80-46 6												1553					756						22,0	39,4	980

Примечания

1. Фактические размеры могут отличаться от заявленных в пределах ± 20мм. 2. При установке АУПД на виброопоры (тип - РСА или аналоги), размеры по высоте увеличатся на высоту виброопор. Для виброопор РСА-60М10: +22 мм, РСА-73М12: +30 мм. 3. Размеры Н3 и Ø206 для АУПД с установленным мембранным гидробаком на напорном коллекторе (объём 8 л, PN 16 бар).

APD 2 Boosta 80-46 1/1A…6

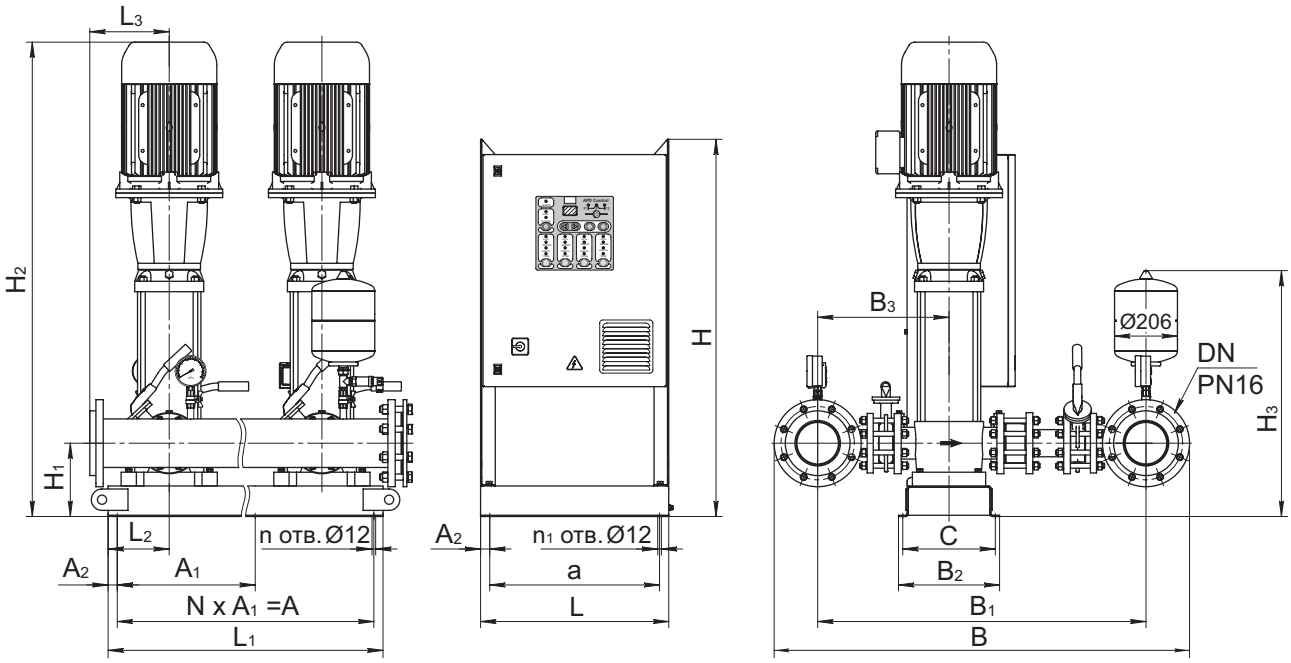

Модель насосного агрегата	Кол-во, шт	Размеры, мм																	N	n	n_1	Соединен.	Электродвиг. ~3х380 В, 50 Гц		Масса агрег. кг, не более
		L	L_1	L_2	L_3	B	B_1	B_2	B_3	H	H_1	H_2	H_3	A	A_1	A_2	a	C					Мощн., кВт	Ток, А	
Boosta 80-46 1/1A	4	616	1 900	200	260	1 415	1075	331	430	1 240	240	927	845	1 840	614	30	556	303	3	8	4	DN 200	3,0	6,3	705
Boosta 80-46 1												948											4,0	8,2	730
Boosta 80-46 2/2A												1 099											5,5	11,1	805
Boosta 80-46 2												1 091											7,5	14,9	880
Boosta 80-46 3/2A		816								1 895		1 262					756						11,0	21,3	995
Boosta 80-46 3												1 262											11,0	21,3	995
Boosta 80-46 4/2A												1 403											15,0	28,8	1 140
Boosta 80-46 4												1 403											15,0	28,8	1 140
Boosta 80-46 5/2A												1 478											18,5	35,1	1 190
Boosta 80-46 5												1 478											18,5	35,1	1 190
Boosta 80-46 6/2A												1 553											22,0	39,4	1 250
Boosta 80-46 6												1553											22,0	39,4	1 250

Примечания
1. Фактические размеры могут отличаться от заявленных в пределах ± 20мм. 2. При установке АУПД на виброопоры (тип - РСА или аналоги), размеры по высоте увеличатся на высоту виброопор. Для виброопор РСА-60М10: +22 мм, РСА-73М12: +30 мм. 3. Размеры Н3 и Ø206 для АУПД с установленным мембранным гидробаком на напорном коллекторе (объём 8 л, PN 16 бар).

APD 2 Boosta 100-66 1/1A…5 1/3

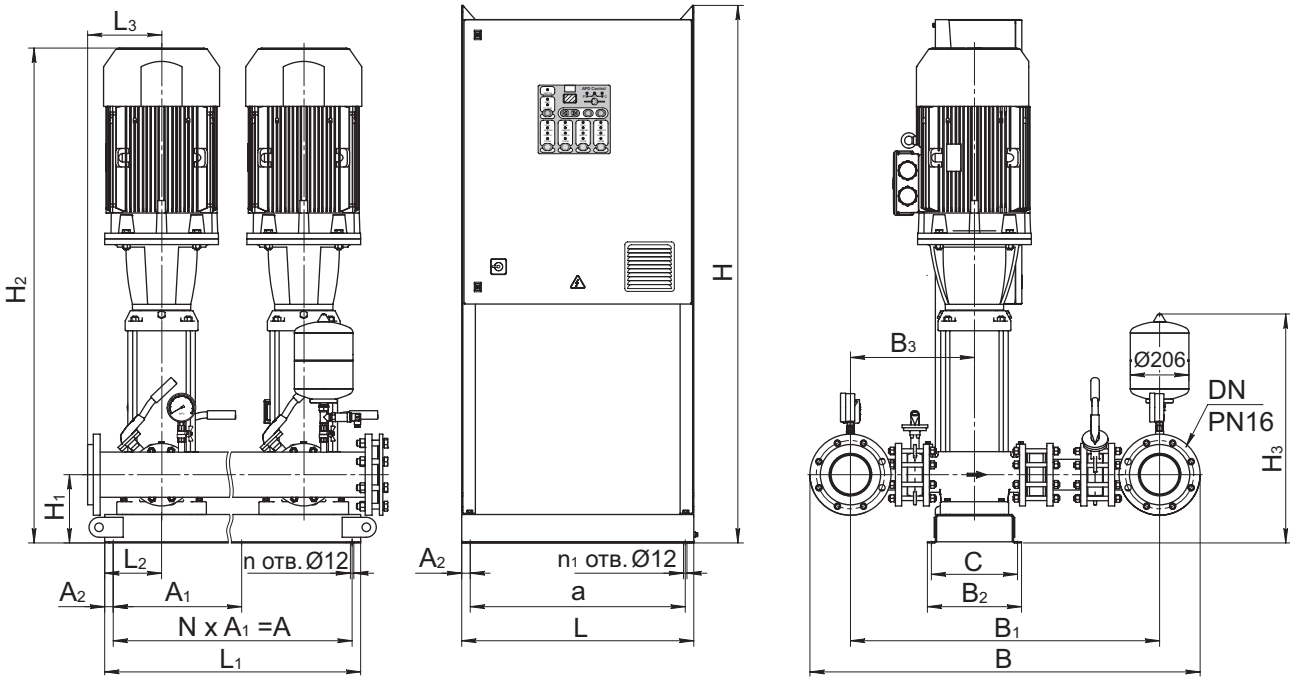

Модель насосного агрегата	Кол-во, шт	Размеры, мм																	N	n	n1	Соединен.	Электродвиг. ~3 x 380 В, 50 Гц		Масса агрег. кг, не более
		L	L1	L2	L3	B	B1	B2	B3	H	H1	H2	H3	A	A1	A2	a	C					Мощн., кВт	Ток, А	
Boosta 100-66 1/1A	2	616	900	200	260	1 372	1 087	331	436	1 455	240	973	805	840	–	30	556	303	–	4	4	DN 150	4,0	8,2	440
Boosta 100-66 1										1 240		1 049											5,5	11,1	480
Boosta 100-66 2/2A												1 131											7,5	14,9	520
Boosta 100-66 2/1A												1 227											11,0	21,3	565
Boosta 100-66 2												1 227											11,0	21,3	565
Boosta 100-66 3/2A												1 383											15,0	28,8	640
Boosta 100-66 3/1A												1 383											15,0	28,8	640
Boosta 100-66 3												1 383											18,5	35,1	660
Boosta 100-66 4/2A												1 473											18,5	35,1	670
Boosta 100-66 4/1A												1 473											22,0	39,4	690
Boosta 100-66 4												1 473											22,0	39,4	690
Boosta 100-66 5/2A		816								1 895		1 726					756						30,0	53,2	925
Boosta 100-66 5/1A												1 726											30,0	53,2	925
Boosta 100-66 5												1 726											30,0	53,2	925

Примечания

1. Фактические размеры могут отличаться от заявленных в пределах ± 20мм. 2. При установке АУПД на виброопоры (тип - РСА или аналоги), размеры по высоте увеличатся на высоту виброопор. Для виброопор РСА-60М10: +22 мм, РСА-73М12: +30 мм. 3. Размеры Н3 и Ø206 для АУПД с установленным мембранным гидробаком на напорном коллекторе (объём 8 л, PN 16 бар).

APD 2 Boosta 100-66 1/1A…5

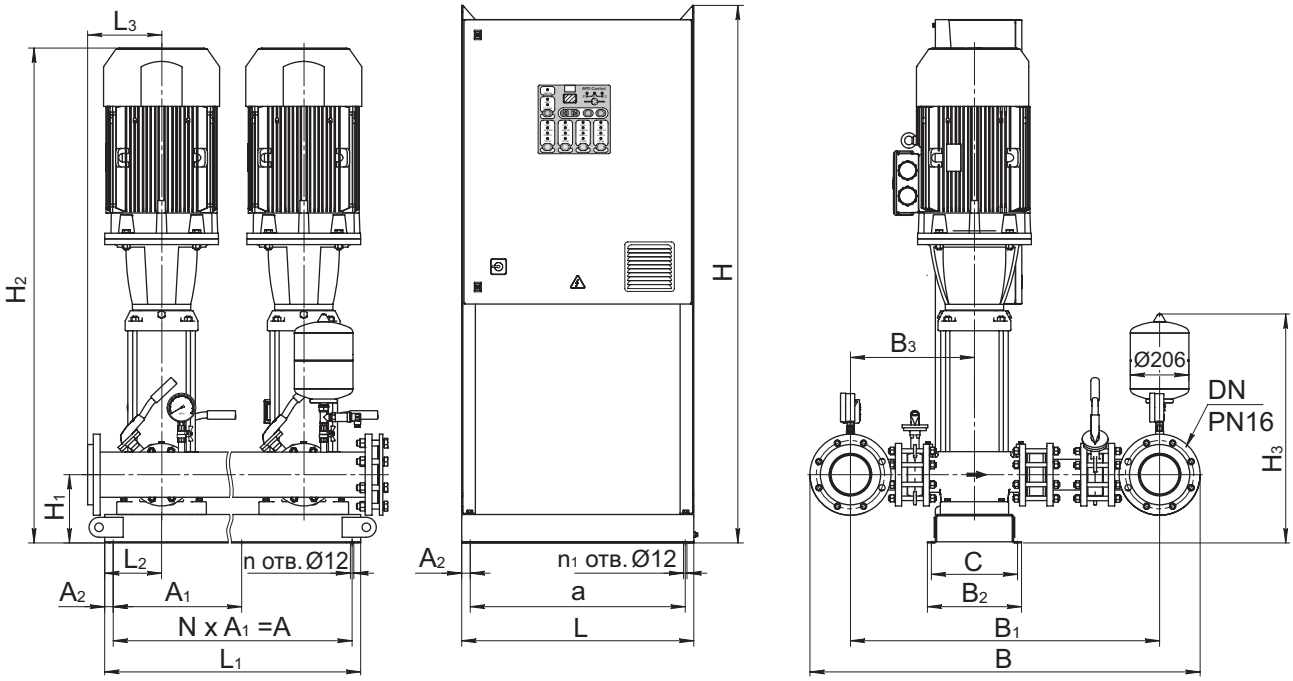

Модель насосного агрегата	Кол-во, шт	Размеры, мм																	N	n	n1	Соединен.	Электродвиг. ~3 x 380 В, 50 Гц		Масса агрег. кг, не более
		L	L1	L2	L3	B	B1	B2	B3	H	H1	H2	H3	A	A1	A2	a	C					Мощн., кВт	Ток, А	
Boosta 100-66 1/1A	3	616	1 400	200	260	1 427	1 087	331	436	1 240	240	973	845	1 340	670	30	556	303	2	6	4	DN 200	4,0	8,2	640
Boosta 100-66 1												1 049											5,5	11,1	695
Boosta 100-66 2/2A												1 131											7,5	14,9	765
Boosta 100-66 2/1A										1 455		1 227											11,0	21,3	825
Boosta 100-66 2												1 227											11,0	21,3	825
Boosta 100-66 3/2A												1 383											15,0	28,8	935
Boosta 100-66 3/1A												1 383											15,0	28,8	935
Boosta 100-66 3												1 383											18,5	35,1	960
Boosta 100-66 4/2A												1 473											18,5	35,1	985
Boosta 100-66 4/1A		816								1 895		1 473					756						22,0	39,4	1 035
Boosta 100-66 4												1 473											22,0	39,4	1 035
Boosta 100-66 5/2A		1 016										1 726					956						30,0	53,2	1 370
Boosta 100-66 5/1A												1 726											30,0	53,2	1 370
Boosta 100-66 5												1 726											30,0	53,2	1 370

Примечания

1. Фактические размеры могут отличаться от заявленных в пределах ± 20мм. 2. При установке АУПД на виброопоры (тип - РСА или аналоги), размеры по высоте увеличатся на высоту виброопор. Для виброопор РСА-60М10: +22 мм, РСА-73М12: +30 мм. 3. Размеры Н3 и Ø206 для АУПД с установленным мембранным гидробаком на напорном коллекторе (объём 8 л, PN 16 бар).

APD 2 Boosta 100-66 1/1A…5 3/3

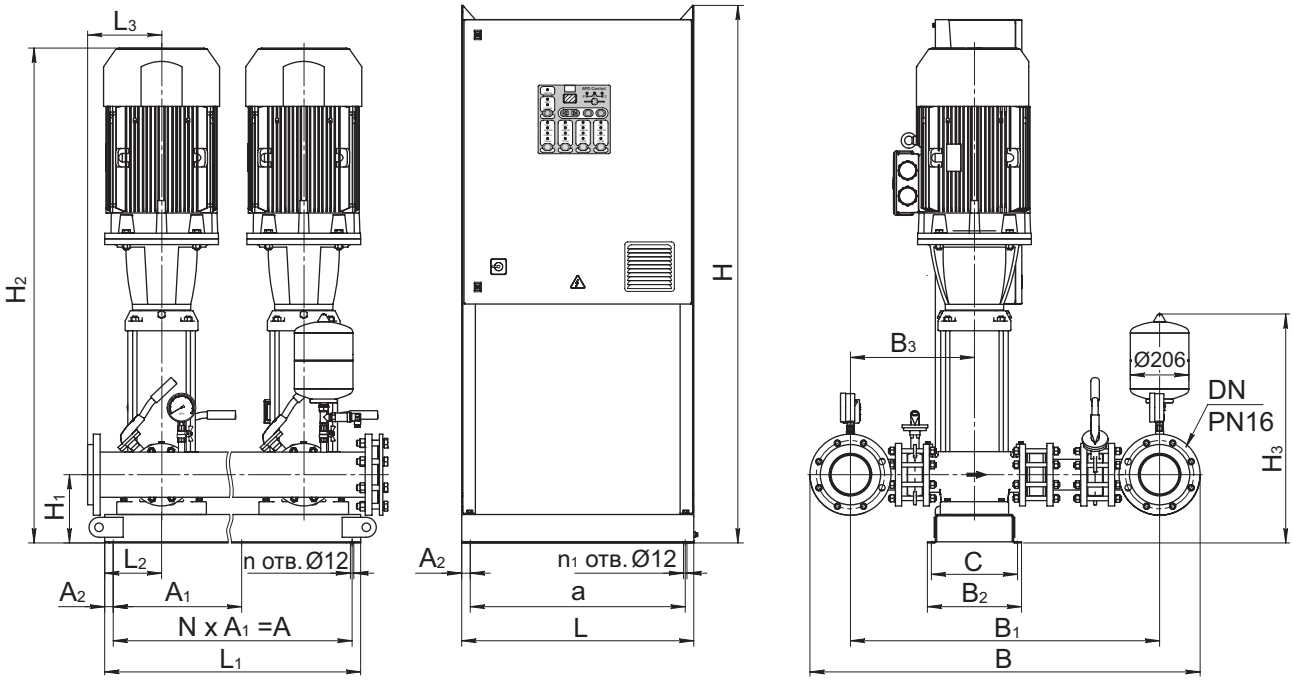

Модель насосного агрегата	Кол-во, шт	Размеры, мм																	N	n	n_1	Соединен.	Электродвиг. ~3 x 380 В, 50 Гц		Масса агрег. кг, не более
		L	L_1	L_2	L_3	B	B_1	B_2	B_3	H	H_1	H_2	H_3	A	A_1	A_2	a	C					Мощн., кВт	Ток, А	
Boosta 100-66 1/1A	4	616	1 900	200	260	1 427	1 087	331	436	1 240	240	973	845	1 840	614	30	556	303	3	8	4	DN 200	4,0	8,2	810
Boosta 100-66 1												1 049											5,5	11,1	880
Boosta 100-66 2/2A												1 131											7,5	14,9	975
Boosta 100-66 2/1A		816								1 895		1 227					756						11,0	21,3	1 075
Boosta 100-66 2												1 227											11,0	21,3	1 075
Boosta 100-66 3/2A												1 383											15,0	28,8	1 220
Boosta 100-66 3/1A												1 383											15,0	28,8	1 220
Boosta 100-66 3												1 383											18,5	35,1	1 255
Boosta 100-66 4/2A												1 473											18,5	35,1	1 285
Boosta 100-66 4/1A												1 473											22,0	39,4	1 325
Boosta 100-66 4												1 473											22,0	39,4	1 325
Boosta 100-66 5/2A		2 x 816										1 726					2 x 756				8		30,0	53,2	1 810
Boosta 100-66 5/1A												1 726											30,0	53,2	1 810
Boosta 100-66 5												1 726											30,0	53,2	1 810

Примечания

1. Фактические размеры могут отличаться от заявленных в пределах ± 20мм. 2. При установке АУПД на виброопоры (тип - РСА или аналоги), размеры по высоте увеличатся на высоту виброопор. Для виброопор РСА-60М10: +22 мм, РСА-73М12: +30 мм. 3. Размеры Н3 и Ø206 для АУПД с установленным мембранным гидробаком на напорном коллекторе (объём 8 л, PN 16 бар).

APD 2 Boosta 100-92 1/1A…4

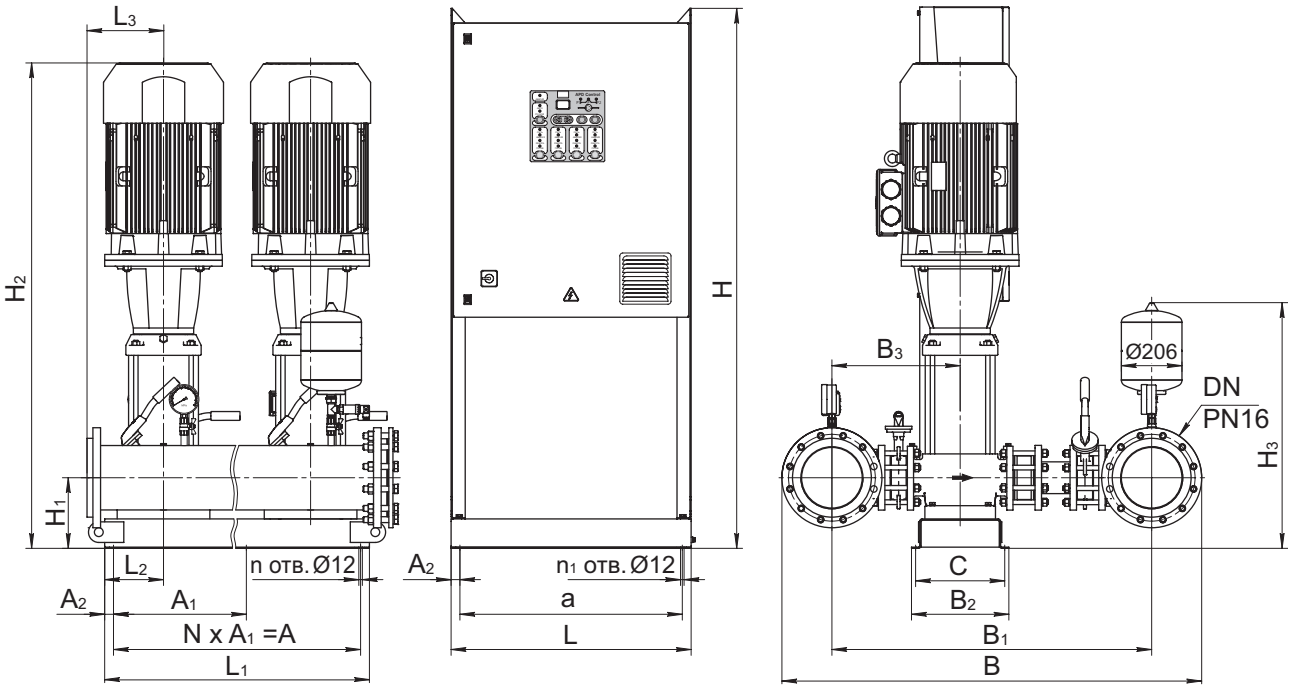

Модель насосного агрегата	Кол-во, шт	Размеры, мм																	N	n	n1	Соединен.	Электродвиг. ~3 x 380 В, 50 Гц		Масса агрег. кг, не более
		L	L1	L2	L3	B	B1	B2	B3	H	H1	H2	H3	A	A1	A2	a	C					Мощн., кВт	Ток, А	
Boosta 100-92 1/1A	2	616	900	200	260	1 427	1 087	331	436	1 240	240	1 049	845	840	–	30	556	303	–	4	4	DN 200	5,5	11,1	505
Boosta 100-92 1												1 041											7,5	14,9	545
Boosta 100-92 2/2A										1 455		1 227											11,0	21,3	595
Boosta 100-92 2												1 293											15,0	28,8	660
Boosta 100-92 3/2A												1 383											18,5	35,1	695
Boosta 100-92 3												1 383											22,0	39,4	710
Boosta 100-92 4/2A		816								1 895		1 636					756						30,0	53,2	945
Boosta 100-92 4												1 636											30,0	53,2	945
Boosta 100-92 1/1A	3	616	1 400	200	260	1 427	1 087	331	436	1 240	240	1 049	845	1 340	670	30	556	303	2	6	4	DN 200	5,5	11,1	696
Boosta 100-92 1												1 041											7,5	14,9	745
Boosta 100-92 2/2A										1 455		1 227											11,0	21,3	820
Boosta 100-92 2												1 293											15,0	28,8	915
Boosta 100-92 3/2A												1 383											18,5	35,1	960
Boosta 100-92 3		816								1 895		1 383					756						22,0	39,4	1 020
Boosta 100-92 4/2A		1 016										1 636					956						30,0	53,2	1 355
Boosta 100-92 4												1 636											30,0	53,2	1 355
Boosta 100-92 1/1A	4	616	1 900	200	260	1 532	1 127	331	456	1 240	240	1 049	875	1 840	614	30	556	303	3	8	4	DN 250	5,5	11,1	970
Boosta 100-92 1												1 041											7,5	14,9	1 040
Boosta 100-92 2/2A		816								1 895		1 227					756						11,0	21,3	1 160
Boosta 100-92 2												1 293											15,0	28,8	1 290
Boosta 100-92 3/2A												1 383											18,5	35,1	1 350
Boosta 100-92 3												1 383											22,0	39,4	1 395
Boosta 100-92 4/2A		2 x 816										1 636					2 x 756				8		30,0	53,2	1 880
Boosta 100-92 4												1 636											30,0	53,2	1 880

Примечания
1. Фактические размеры могут отличаться от заявленных в пределах ± 20мм. 2. При установке АУПД на виброопоры (тип - РСА или аналоги), размеры по высоте увеличатся на высоту виброопор. Для виброопор РСА-60М10: +22 мм, РСА-73М12: +30 мм. 3. Размеры Н3 и Ø206 для АУПД с установленным мембранным гидробаком на напорном коллекторе (объём 8 л, PN 16 бар).

APD 2 Boosta 125-125 1…4

Рис. 1

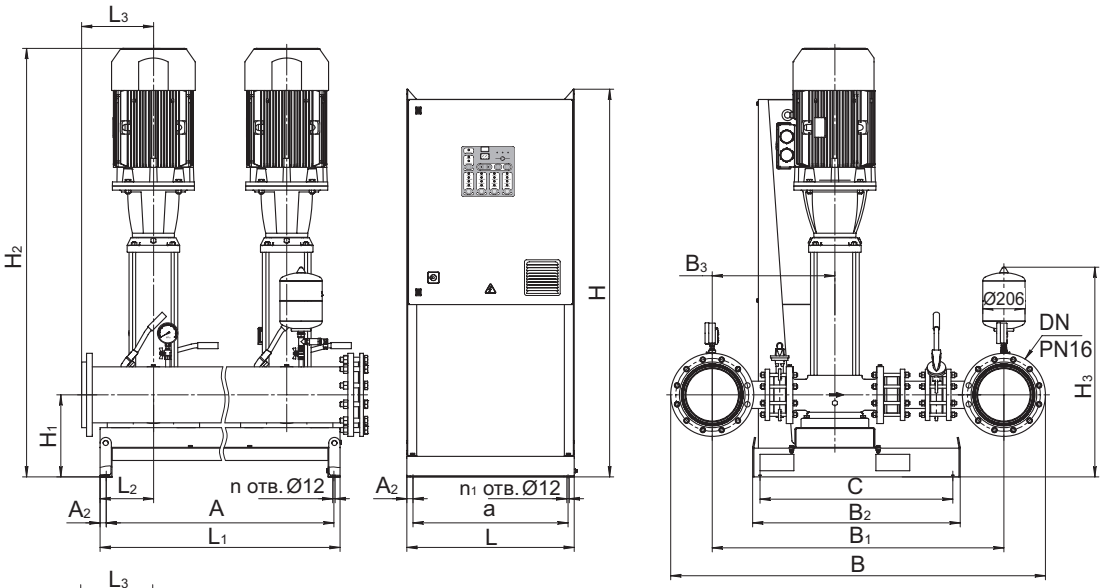

Рис. 2

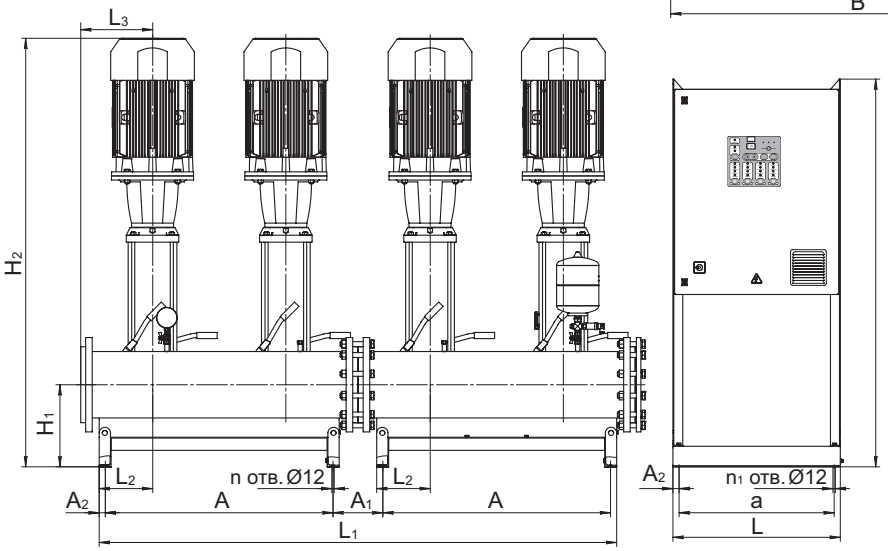

Модель насосного агрегата	Рис.	Кол-во, шт	Размеры, мм																	n	n_1	Соединен.	Электродвиг. ~3 x 380 В, 50 Гц		Масса агрег. кг, не более
			L	L_1	L_2	L_3	B	B_1	B_2	B_3	H	H_1	H_2	H_3	A	A_1	A_2	a	C				Мощн., кВт	Ток, А	
Boosta 125-125 1	1	2	616	1 170	260	350	1 830	1 425	1 012	600	1 240	400	1 300	1 030	1 110	–	30	556	940	4	4	DN 250	7,5	14,9	810
Boosta 125-125 2											1 455		1 612										15,0	28,8	935
Boosta 125-125 3													1 762										22,0	39,4	1 005
Boosta 125-125 4			816								1 895		2 075					756					30,0	53,2	1 245
Boosta 125-125 1	1	3	616	1 820	260	350	1 830	1 425	1 012	600	1 240	400	1 300	1 030	1 760	–	30	556	940	4	4	DN 250	7,5	14,9	1 105
Boosta 125-125 2											1 455		1 612										15,0	28,8	1 300
Boosta 125-125 3			816										1 762					756					22,0	39,4	1 420
Boosta 125-125 4			1 016								1 895		2 075					956					30,0	53,2	1 770
Boosta 125-125 1	2	4	616	2 525	260	350	1 885	1 425	1 012	600	1 240	400	1 300	1 055	1 110	245	30	556	940	8	4	DN 300	7,5	14,9	2 190
Boosta 125-125 2			816								1 455		1 612					756					15,0	28,8	2 675
Boosta 125-125 3													1 762										22,0	39,4	2 855
Boosta 125-125 4			2 x 816								1 895		2 075					2 x 756			8		30,0	53,2	3 760

Примечания

1. Фактические размеры могут отличаться от заявленных в пределах ± 20мм. 2. При установке АУПД на виброопоры (тип - РСА или аналоги), размеры по высоте увеличатся на высоту виброопор. Для виброопор РСА-60М10: +22 мм, РСА-73М12: +30 мм. 3. Размеры Н3 и Ø206 для АУПД с установленным мембранным гидробаком на напорном коллекторе (объём 8 л, PN 16 бар).

КОМПЛЕКТ ПОСТАВКИ

КОМПЛЕКТАЦИЯ

Установки оснащаются следующим оборудованием:

- от 2 до 4 насосов серии Boosta, подключенных параллельно к всасывающему и напорному трубопроводам
- прибор управления серии APD-Control с частотным преобразователем для каждого насоса
- система трубопроводов из нержавеющей стали
- запорная арматура на стороне всасывания и напорной стороне каждого насоса
- обратный клапан на напорной стороне каждого насоса
- фундаментная рама с антикоррозионным покрытием с возможностью установки на регулируемые по высоте вибропоглощающие опоры (опция)
- мембранный напорный бак объёмом 8 л с рабочим давлением PN16 на стороне нагнетания
- манометр и датчик давления от 4 до 20 мА на стороне нагнетания
- мановакуумметр и реле давления (или дат чик давления от 4 до 20 мА) на стороне всасывания

ОБЪЁМ ПОСТАВКИ

- Насосная установка в полной заводской готовности, поверенная на безотказность работы и герметичность, готовая к подключению
- Упаковка
- Техническая документация

РЕКОМЕНДАЦИИ ПО ПРИМЕНЕНИЮ

Входное давление

При определении параметров установки необходимо учитывать максимальное входное давление, которое рассчитывается как максимальное рабочее давление установки за вычетом максимального напора насоса при работе на закрытую задвижку (при нулевом расходе).

Перекачиваемая среда (питьевая или техническая вода) не должна содержать абразивных и волокнистых частиц, а также химически активных компонентов, оказывающих влияние на конструкционные материалы установок.

Детали установок, контактирующие с перекачиваемой средой, устойчивы к воздействию коррозии.

ОПРОСНЫЙ ЛИСТ
заказа автоматизированной установки повышения давления APD

Для оформления заявки необходимо заполнить опросный лист и направить его в АО «ГИДРОМАШСЕРВИС»
по указанному адресу: 125252, Москва, ул. Авиаконструктора Микояна, 12
Тел.: + 7 (495) 664-81-71 (многоканальный), факс: + 7 (495) 664-81-72 e-mail: hydro@hms.ru www.hms.ru

Заказчик: _____

Объект: _____

Назначение	☐ Водоснабжение ☐ Отопление ☐ Другое _____			
Рабочая среда	☐ Вода водопроводная ☐ Другие жидкости			
Температура рабочей среды	**T** _____ °C			
Подача	**Q** _____ м³/ч			
Давление на входе	**$p_{вх}$** _____ бар			
Напор	**H** _____ м			
Максимальное возможное давление на выходе	**$p_{вых}$** _____ бар			
Параметры регулирования	☐ По давлению ☐ По перепаду давлений △P			
Количество насосов	Рабочих _____ шт.		Резервных _____ шт.	
Дополнительные опции	☐ D1 Диспетчерезация RS-485	☐ D2 Диспетчерезация RS-485 / USB	☐ D3 Ethernet / WiFi	☐ V Виброопоры
Электропитание	3~380В 50Гц			
Дополнительные требования				

Заполнил:_____ Должность:_____

Адрес: _____

Телефон: _____ E-mail: _____

Группа ГМС – ведущий в России и СНГ производитель насосного, компрессорного и блочно-модульного оборудования для нефтегазовой отрасли, атомной и тепловой энергетики, водного хозяйства и других отраслей.

- Год основания Группы ГМС: 1993
- 12 производственных активов в России, странах СНГ и Германии
- 4 научно-исследовательских и проектных института и 3 научно-исследовательских центра
- Уникальная команда менеджеров, технических и коммерческих специалистов: 13 000 сотрудников
- Значительный опыт выполнения комплексных проектов для нефтегазовой отрасли и водного хозяйства
- Филиалы и представительства в Казахстане, Италии, ОАЭ, Иране и Ираке

В сфере водоснабжения и водоотведения Группа ГМС предлагает современные, надёжные и энергоэффективные решения: от разработки, производства, поставки насосов и насосных систем до комплексных проектов «под ключ».

ПРОЕКТИРОВАНИЕ И РАЗРАБОТКА

Современная база НИОКР с многолетним опытом в области разработки насосов для систем водоснабжения и водоотведения представлена инженерными центрами с централизованным управлением, расположенными в России и странах СНГ.

При разработке нового и модернизации существующего оборудования используются современные методы 3D-моделирования и вычислительной гидродинамики, обеспечивающие высокую технологичность насосов и насосных систем.

ПРОИЗВОДСТВО

Насосное оборудование, включая все критически важные узлы и компоненты, производится на предприятиях Группы ГМС, оснащённых современными станками от ведущих производителей Германии, Великобритании, Южной Кореи.

Корпусные детали и рабочие колёса изготавливаются в литейных цехах, укомплектованных новыми формовочными линиями и индукционными печами.

ИСПЫТАНИЯ

Предприятия Группы ГМС оснащены уникальным оборудованием для натурных стендовых испытаний насосов и насосных агрегатов в режиме основных рабочих параметров:

— подача: до 16 000 м^3/ч

— напор: до 4 000 м

— мощность привода: до 14 000 кВт

Испытания проводятся в соответствии с международным стандартом ISO 9906:2012 Grade 1 или по специальным методикам, разрабатываемым совместно с заказчиком.

СТАНДАРТЫ КАЧЕСТВА

Конструкция и материальное исполнение насосов для систем водоснабжения и водоотведения соответствуют требованиям российского стандарта ГОСТ и основных международных стандартов ISO, DIN EN, AISI, ANSI, NEMA.

АО «ГИДРОМАШСЕРВИС» — объединённая торговая компания Группы ГМС
Поставляет оборудование предприятий Группы и реализует проекты на территории России, стран СНГ и дальнего зарубежья

Россия, 125252, Москва, ул. Авиаконструктора Микояна, 12
Тел.: + 7 (495) 664 8171 (многоканальный)
E-mail: hydro@hms.ru
www.hms.ru

Производитель автоматизированных насосных установок повышения давления – АО «Ливнынасос» (ГруппаГМС)

Информация, приведённая в данном каталоге носит рекламно-информационный характер.

Полная техническая информация по насосному оборудованию изложена в соответствующих технических руководствах. Именно эта информация должна служить основой для включения в проекты, монтажа и эксплуатации продукции производства предприятий Группы ГМС.

Предприятия Группы ГМС оставляют за собой право модернизировать свою продукцию и вносить изменения в перечень продукции без предварительного оповещения. Предприятия Группы ГМС не несут ответственности за опечатки в каталогах, брошюрах и других рекламно-информационных материалах.

HMS 157 20122021 RUS